# SMART Board® Mini

# 727

## interaktivní pódium

# Příručka

SP7-1

## Důležité informace

Před instalací nebo použitím SMART Board Mini 727 si znovu zobrazte důležité informace přiložené k pódiu. Pokud tyto informace nemůžete najít, jsou k dispozici online.

Viz > docs.smarttech.com/kb/172052

## Další informace

Tato příručka a další zdroje pro SMART Board Mini 727 jsou k dispozici v části Podpora na webu SMART (smarttech.com/support). Naskenováním tohoto QR kódu zobrazíte tyto zdroje na svém mobilním zařízení.

ENERGY STAR je vládou podporovaný symbol energetické účinnosti, který poskytuje jednoduché, důvěryhodné a nezaujaté informace, na které se spotřebitelé a podniky spoléhají při přijímání informovaných rozhodnutí. Výrobky s certifikací ENERGY STAR jsou jednoduchou volbou pro energetickou účinnost, což spotřebitelům a podnikům usnadňuje nákupy, které jim šetří peníze a chrání životní prostředí. Americká agentura EPA zajišťuje, že každý produkt, který získá označení, je nezávisle certifikován tak, aby poskytoval kvalitu, výkon a úspory, které uživatelé očekávají.

Po dodání poskytuje displej výkon a úspory ENERGY STAR. Změna některých nastavení však může zvýšit spotřebu energie nad limity požadované pro certifikaci ENERGY STAR. Například zvýšený jas a kontrast zvýší spotřebu energie.

Při volbě nastavení bez ENERGY STAR zvažte prosím životní prostředí.

**Opravňuje licencí**

Výrazy HDMI, HDMI High-Definition Multimedia Interface, HDMI trade dress a loga HDMI jsou ochranné známky nebo registrované ochranné známky společnosti HDMI Licensing Administrator, Inc.

**Oznámení o ochranné známce**

SMART Board, SMART Notebook, SMART TeamWorks, SMART Meeting Pro, Lumio, HyPr Touch, Object Awareness, smarttech, logo SMART a všechny slogany SMART jsou ochranné známky nebo registrované ochranné známky společnosti SMART Technologies ULC v USA a/nebo dalších zemích. Google, Android, Chrome a Google Drive jsou ochranné známky společnosti Google Inc. Microsoft, Windows a OneDrive jsou registrované ochranné známky nebo ochranné známky společnosti Microsoft Corporation v USA a/nebo dalších zemích. Mac, macOS, iOS a AirPlay jsou ochranné známky společnosti Apple Inc., registrované v USA a dalších zemích. Intel a Core jsou ochranné známky společnosti Intel Corporation v USA a/nebo dalších zemích. Všechny ostatní produkty třetích stran a názvy společností mohou být ochrannými známkami příslušných vlastníků.

**Upozornění na autorská práva**

© 2025 SMART TECHNOLOGIES ULC. Všechna práva vyhrazena. Žádná část této publikace nesmí být reprodukována, přenášena, přepisována, ukládána do vyhledávacího systému nebo překládána do jakéhokoli jazyka v jakékoli formě a jakýmikoli prostředky bez předchozího písemného souhlasu společnosti SMART Technologies ULC. Informace v této příručce se mohou změnit bez předchozího upozornění a nepředstavují závazek ze strany společnosti SMART.

Tento produkt a/nebo jeho použití je chráněno jedním nebo více z následujících amerických patentů:

www.smarttech.com/patents

Září 5, 2025

# Obsah


Kapitola 1 Vítejte 4

O této příručce 4
O interaktivním pódiu 5
Příslušenství 8
Více informací 8

Kapitola 2 Instalace a údržba interaktivního pódia 9

Příprava na instalaci interaktivního pódia 9
Instalace interaktivního pódia 10
Instalace spotřebičů SMART OPS 11
Připojení k síti 12
Připojení napájení a první zapnutí pódia 13
Čištění a údržba 14

Kapitola 3 Připojení počítačů a dalších zařízení 16

Instalace softwaru SMART 16
Propojení pokojových počítačů a notebooků pro hosty 17
Orientace interaktivního pódia 20
Připojení dalších zařízení 20
Schéma konektoru 24

Kapitola 4 Použití základních funkcí 25

Zapnutí a vypnutí interaktivního pódia 25
Použití panelu nástrojů 27
Použití fotoaparátu 28
Použití dálkového ovladače kamery 32
Použití dotykového ovládání 34
Použití stylusu 35
Psaní, kreslení a mazání 38
Nastavení hlasitosti 40
Použití pole mikrofonů 40

Kapitola 5 Řešení problémů 43

Řešení problémů s interaktivním pódiem a souvisejícími produkty SMART 43
Kontaktování prodejce s žádostí o další podporu 43

Příloha A Úprava nastavení interaktivních pódií 44

Certifikace a shoda s předpisy 46

# Kapitola 1 **Vítejte**

O této příručce 4
O interaktivním pódiu 5
Příslušenství 8
Spotřebiče SMART OPS 8
USB Extender 8
Více informací 8

## O této příručce

Tato příručka vysvětluje, jak nainstalovat a udržovat interaktivní pódium SMART Board Mini 727. Obsahuje následující informace:

- Jak nainstalovat interaktivní pódium a udržet jej po mnoho let používání
- Jak připojit zařízení
- Jak používat funkce a příslušenství
- Kde najdete informace o odstraňování problémů

Tato příručka je určena pro jednotlivce, kteří instalují a udržují interaktivní pódia ve svých organizacích , a pro ty, kteří je používají.

Viz > *Další informace* na straně 8

# O interaktivním pódiu

Pokud potřebujete nainstalovat nebo udržovat SMART Board Mini 727, vydejte se na tuto prohlídku a seznamte se s jejími součástmi:

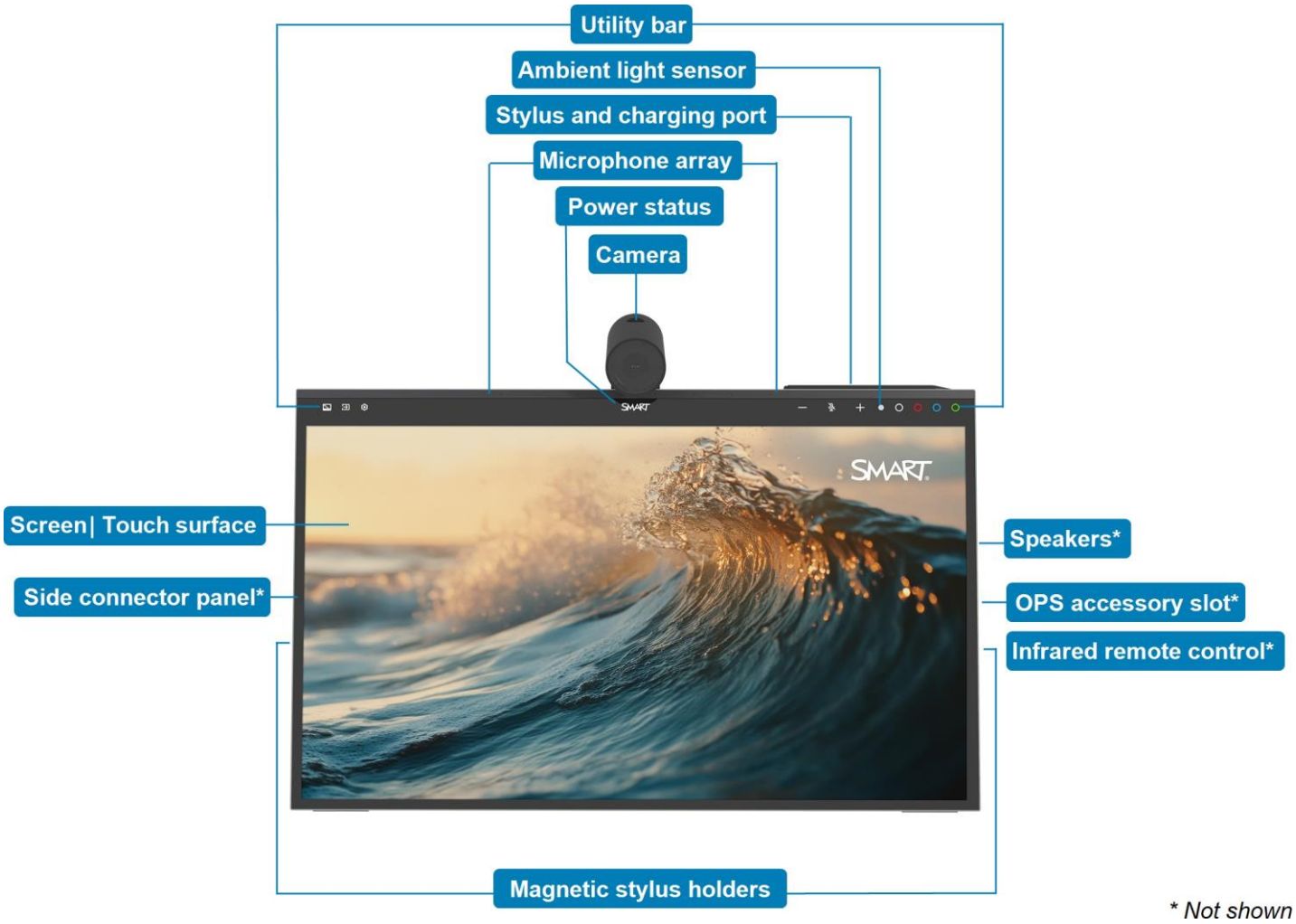


** Not shown*

| Komponenta | Popis | V této příručce |
|---|---|---|
| Pomocná lišta | Lišta nástrojů obsahuje tlačítka pro zobrazení a skrytí video výstupu při připojení k externímu displeji, výběr vstupů a přístup k nastavení pódia.<br>Na pravé liště nástrojů jsou tlačítka pro ovládání hlasitosti, ztlumení a zrušení ztlumení mikrofonu a změnu barvy inkoustu pera. | Viz > *Použití panelu nástrojů* na straně 27 |

| Komponenta | Popis | V této příručce |
|---|---|---|
| Senzory | Interaktivní pódium obsahuje senzor okolního světla, který dokáže detekovat jas místnosti a podle toho upravit jas obrazovky.<br>Automatický jas můžete zapnout nebo vypnout na kartě *Obecné* v nabídce Nastavení. | Viz > *Použití panelu nástrojů* na straně 27<br>Viz > *Příloha A Úprava nastavení interaktivních pódií* na straně 44 |
| Stylus a nabíjecí port | Interaktivní pódium je vybaveno stylusem, kterým můžete psát nebo kreslit na obrazovku.<br>Pomocí jemné gumy na konci pera vymažte digitální inkoust na obrazovce.<br>Pokud se hrot doteku opotřebuje, vyměňte, abyste předešli poškození obrazovky nebo zhoršení detekce pera a prstu.<br>Nabijte stylus zarovnáním nabíjecích kontaktů na stylusu s pružnými kontakty na horní straně pódia. | Viz > strana 35 |
| Mikrofonní pole | Vestavěné mikrofonní pole pódia lze použít s konferenční aplikací na připojeném počítači. | Viz > strana 40 |
| Stav napájení | Logo SMART v horní části interaktivního světla pódia označuje stav pódia:<br>- Když svítí logo SMART, stupně vítězů se zapnou.<br>- Když logo SMART nesvítí, stupně vítězů se vypnou. | Viz > strana 25 |
| Fotoaparát | Kamera SMART Board Mini 727 je 4K Ultra-HD kamera s 5× ePTZ a integrovaným krytem pro ochranu soukromí. Instalace je volitelná. | Viz > *Použití fotoaparátu* na straně 28 |
| Reproduktory | Interaktivní pódium zahrnuje dva integrované reproduktory na každé straně pódia, které jsou navrženy tak, aby poskytovaly zvuk v přední části místnosti.<br>Jako alternativu k použití těchto integrovaných reproduktorů můžete připojit externí audio systém.<br>Ať už používáte integrované reproduktory nebo externí audio systém, můžete upravit hlasitost pomocí utility baru. | Viz > strana 23 |

| Komponenta | Popis | V této příručce |
|---|---|---|
| Slot pro příslušenství OPS | Do slotu pro příslušenství OPS můžete nainstalovat zařízení SMART OPS, jako je PC MODUL SMART OPS nebo zařízení AM60. | Viz > strana 11 |
| Infračervené dálkové ovládání | Pomocí dálkového ovladače interaktivní kamery pódium můžete zapnout nebo vypnout kameru, nakonfigurovat nastavení kamery a ztlumit mikrofon. | Viz > *Použití dálkového Viz*> na stránce 32 |
| Magnetické držáky doteků | Stylus můžete uložit na dva magnetické držáky stylusů po stranách interaktivního pódia. | |
| Panel bočních konektorů (vstupy / výstupy) | Panel bočního konektoru obsahuje konektory až pro dva počítače nebo jiná zařízení a také periferní zařízení USB. Obvykle se používá k připojení notebooků a periferií uživatelů a dalších zařízení, která si uživatelé přinášejí s sebou. Uživatelé mohou přepnout na vstupy těchto zařízení, aby si je prohlíželi a interagovali s nimi. | Viz > strana 24 |
| Obrazovka | 27" 4K LED displej s ultra vysokým rozlišením poskytuje optimální čistotu obrazu a široké pozorovací úhly. | |
| Dotykový povrch | Připojený počítač můžete ovládat dotykem obrazovky a otevírat a zavírat aplikace, setkávat se s ostatními, vytvářet nové dokumenty nebo upravovat stávající, navštěvovat webové stránky, přehrávat a manipulovat s videi atd.<br>V aplikacích můžete také používat různá gesta, včetně posouvání, změny velikosti, otáčení a zvětšování a oddalování.<br>Technologie PCAP na stupních vítězů podporuje až 10 dotykových bodů. | Viz > *Používání dotykového ovládání* na stránce 34 |
| Montážní hardware (volitelný) | Po instalaci montážního držáku VESA na zadní stranu stojanu pódia připevněte interaktivní pódium k držáku kompatibilnímu s VESA, jako je rameno monitoru. | Viz > *Návod k instalaci interaktivního pódia SMART Board Mini* (docs.smarttech.com/kb/192012) |

# Příslušenství

K displeji je k dispozici celá řada příslušenství:

- Spotřebiče SMART OPS
- USB extendery

Viz také > smarttech.com/accessories

## Spotřebiče SMART OPS

Interaktivní pódium obsahuje slot pro příslušenství OPS, do kterého může vaše organizace nainstalovat modul SMART OPS:

- SMART OPS PC
- SMART AM60

> ⚠ **Pozor**
>
> Jiná zařízení OPS nejsou podporována.

Viz > support.smarttech.com/accessories/computing-modules-and-appliances

## USB extendery

Extender USB-XT použijte, pokud potřebujete připojení USB delší, než je maximální délka uvedená ve specifikacích USB.

Viz > *specifikace USB-XT extenderu* (docs.smarttech.com/kb/119318) Viz

také > Prodloužení USB kabelů

# Více informací

Kromě této příručky poskytuje společnost SMART další dokumenty pro interaktivní pódium v sekci Podpora na webových stránkách SMART (smarttech.com/support).

Naskenujte QR kód na stránce 2 na view odkazy na interaktivní dokumenty pódia SMART Board Mini 727 a další zdroje podpory.

# Kapitola 2 **Instalace a údržba interaktivního pódia**


Příprava na instalaci interaktivního pódia 9
Nalezení nejlepšího místa pro interaktivní pódium 9
Změna úhlu interaktivního pódia 9
Nastavení pracovního prostoru 10
Instalace interaktivního pódia 10
Instalace spotřebičů SMART OPS 11
Připojení k síti 12
Připojení napájení a první zapnutí pódia 13
Čištění a údržba 14
Čištění obrazovky 14
Zabránění kondenzaci 15


## Příprava na instalaci interaktivního pódia

Než použijete interaktivní pódium, ujistěte se, že jste určili nejlepší umístění, úhel a pracovní prostor pro pódium.

### Nalezení nejlepšího místa pro interaktivní pódium

Abyste zabránili přehřátí interaktivního pódia, zajistěte dostatečné proudění vzduchu kolem pódia a udržujte vzduchovou mezeru alespoň 4" (0,1 m) na všech stranách. Neumisťujte displej do blízkosti jiných elektronických zařízení, která také generují teplo.

### Změna úhlu interaktivního pódia

Stojan pódia můžete naklonit a změnit tak úhel a výšku pódia.

Ze zadní části pódia vytáhněte stojan, abyste upravili požadovaný úhel nebo zmírnili odlesky.

Stojan má rozsah 120 stupňů.

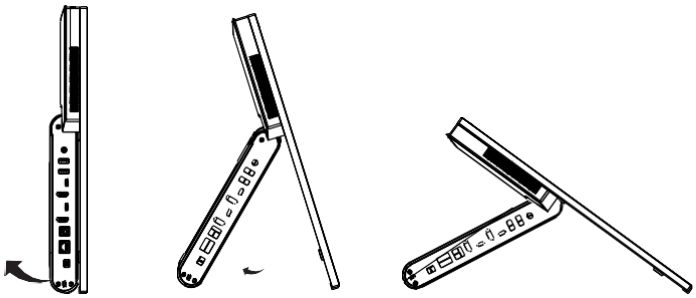

## Nastavení pracovního prostoru

Uspořádejte si pracovní prostor tak, abyste mohli pohodlně pracovat. Umístěte pódium a klávesnici tak, abyste k nim měli snadný přístup bez zbytečného natahování.

Pódium můžete také namontovat na kloubové rameno nebo jiné stojany třetích stran splňující specifikaci VESA 75 × 75 mm a 100 × 100 mm pro stojany.

**Poznámka**

Před montáží pódia na kloubové rameno nebo stojan třetí strany nainstalujte volitelnou montážní desku VESA, která je součástí balení pódia.

Viz > *SMART Board Mini 727 interaktivní pódium ilustrovaný návod k instalaci* (docs.smarttech.com/kb/172012)

# Instalace interaktivního pódia

**Varování**

Nesprávná instalace interaktivního pódia může mít za následek zranění a poškození produktu.

**Pozor**

- Vyhněte se nastavování a používání pódia v oblasti s nadměrnou úrovní prachu, vlhkosti nebo kouře.
- Ujistěte se, že elektrická zásuvka je v blízkosti pódia a zůstává během používání snadno přístupná.
- Pódium by mělo být používáno pouze s uzemněnou elektrickou zásuvkou.

**Důležité**

Podívejte se na specifikace pódia pro jeho běžné požadavky na provozní výkon, další požadavky a další informace.

Podívejte se *na* > specifikace interaktivního pódia SMART Board Mini 727 (172011)

Konkrétní informace o instalaci naleznete v ilustrovaných pokynech k instalaci přiložených k pódiu. Pokud jste tyto pokyny ztratili, jsou k dispozici také online.

Viz > *SMART Board Mini 727 interaktivní pódium ilustrovaný návod k instalaci* (docs.smarttech.com/kb/172012)

# Instalace spotřebičů SMART OPS

Interaktivní pódium obsahuje slot pro příslušenství OPS, do kterého může vaše organizace nainstalovat modul SMART OPS:

- SMART OPS PC
- SMART AM60

**Pozor**

Jiná zařízení OPS nejsou podporována.

Viz > support.smarttech.com/accessories/computing-modules-and-appliances

**Pozor**

- SMART Board Mini 727 podporuje pouze zařízení OPS poskytovaná společností SMART. Zařízení OPS třetích stran nejsou podporována a jejich použití může vést ke špatnému výkonu nebo poškození displeje.
- Maximální dostupný výkon slotu pro příslušenství je 65 W. Slot není omezeným zdrojem energie. Abyste snížili riziko požáru, ujistěte se, že příslušenství připojující se ke slotu splňuje požadavky na požární ochranu podle IEC 62368-1.
- Před instalací zařízení OPS sejměte kryt slotu pro příslušenství OPS. Kryt slotu pro příslušenství vhodným způsobem uložte nebo zlikvidujte .
- Neinstalujte ani nevyjímejte zařízení OPS, když je zapnuté interaktivní pódium. Stiskněte a podržte tlačítko napájení ⏻ na zadní straně pódia, dokud světla nezhasnou.
- Poté, co vypnete nebo odpojíte napájení pódia, počkejte alespoň 30 sekund, než spotřebič OPS vyjmete, aby se jeho vnitřní napájecí zdroje mohly zcela vybit.

- Ujistěte se, že je zařízení OPS připevněno k pódiu pomocí šroubů přes dva kotevní body. Nedostatečně zajištěné spotřebiče mohou poškodit pódium. (Jednotka zařízení OPS Kotevní šrouby jsou obvykle neztratitelné, i když některé jednoduše obsahují samostatné kotevní šrouby.)

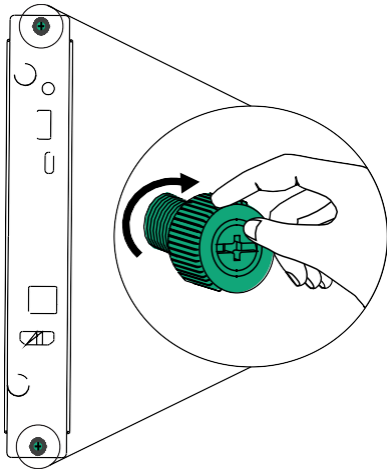

Viz > *SMART Board Mini interaktivní pódium ilustrovaný návod k instalaci* (docs.smarttech.com/kb/192012)

# Připojení k síti

Interaktivní pódium můžete připojit k síti pomocí ethernetového konektoru RJ45. Síťové připojení pódia je pak sdíleno externě se vstupem USB-C a interně s počítačem OPS, pokud je nainstalován ve slotu pro příslušenství pódia.

**Důležité**

Nepoužívejte konektor RJ45 na počítači OPS pro připojení k síti.

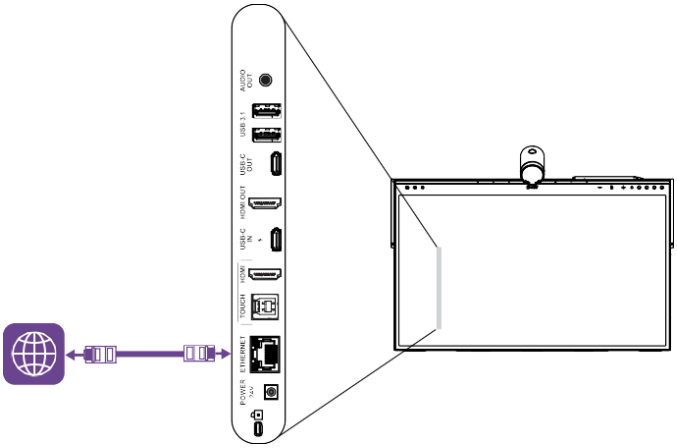

# Připojení napájení a první zapnutí pódia

Posledním krokem při instalaci pódia je připojení napájení a zapnutí pódia.

### Pro připojení pódia k napájení

1. Připojte dodaný napájecí kabel k dodanému napájecímu adaptéru.
2. Připojte kabel ze zásuvky střídavého proudu na bočním konektorovém panelu pódia do elektrické zásuvky.

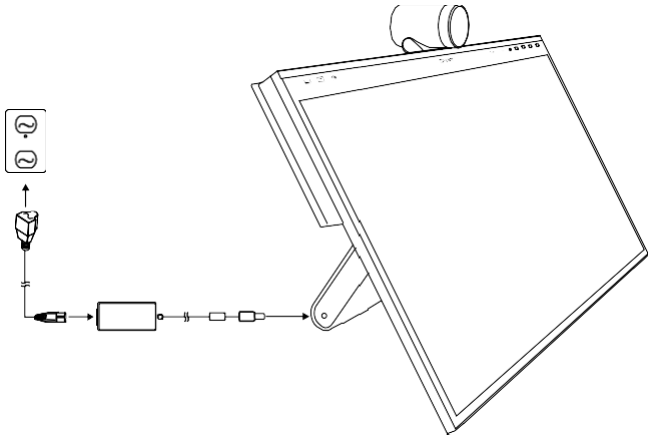

> **Poznámka**
>
> Podívejte se na specifikace pódia, kde najdete jeho běžné požadavky na výkon a informace o spotřebě energie .

### Zapnout stupně vítězů

1. Stiskněte tlačítko napájení na zadní straně pódia.

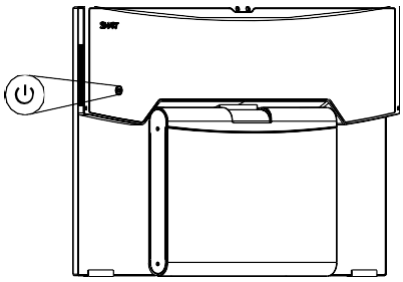

Počkejte, až se na obrazovce zobrazí logo SMART a ikona ⚙ .

2. Klepněte na Nastavení na obrazovce NEBO

   Stisknutím tlačítka Nastavení na panelu nástrojů vyberte vstup připojeného zařízení. Vstup připojeného zařízení se zobrazí na obrazovce.

   > **Poznámka**
   >
   > Dotyk není k dispozici ihned po přepnutí vstupů, probuzení nebo zapnutí pódia. Vyčkejte, až bude připojený počítač plně připojen k pódiu, poté bude připojený počítač reagovat na dotyky na pódiu.

3. Nakonfigurujte obrazovku na připojeném zařízení podle svých preferencí.

   > **Poznámka**
   >
   > Pokud rozšiřujete obrazovku připojeného zařízení, ujistěte se, že jste *Orientace interaktivního pódia* na stránce 20.

# Čištění a údržba

## Čištění obrazovky

Postupujte podle těchto pokynů k čištění obrazovky bez poškození její antireflexní vrstvy nebo jiných součástí produktu.

> **Důležité**
>
> Před čištěním obrazovky produktu SMART vypněte nebo odpojte počítač. V opačném případě můžete při vymazání obrazovky zakódovat ikony na ploše nebo neúmyslně aktivovat aplikace.

> **Pozor**
>
> - Na obrazovku nepoužívejte permanentní nebo za sucha stíratelné značky. Pokud jsou na obrazovce použity fixy stíratelné za sucha , odstraňte inkoust co nejdříve neabrazivním hadříkem, který nepouští vlákna.
> - Obrazovku neotírejte hustým nebo hrubým materiálem.
> - Nevyvíjejte tlak na obrazovku.
> - Nečistěte obrazovku čisticími roztoky nebo čisticími prostředky na sklo, které nejsou schváleny společností SMART. Neschválené čisticí prostředky mohou způsobit poškození nebo změnu barvy obrazovky.

### Čištění obrazovky

1. Vypněte všechny připojené počítače.
2. Vypněte stupně vítězů.

   Viz > *Zapnutí a vypnutí interaktivního pódia* na stránce 25
3. Otřete obrazovku neabrazivním hadříkem, který nepouští vlákna.

   > **Poznámka**
   >
   > Můžete také použít vlhký hadřík s kapkou saponátu na nádobí, nebo postupovat podle pokynů v článku znalostní báze, Jak čistit povrchy a příslušenství SMART Board.

## Zabránění kondenzaci

Pokud bylo pódium přemístěno z chladného prostředí do teplejšího (například ze skladu na místo instalace), nechte pódium několik hodin sedět, aby se aklimatizovalo na novou teplotu.
Pokud tak neučiníte, může dojít k nahromadění vlhkosti v prostoru mezi předním sklem a LCD.

Pokud se po zapnutí displeje objeví pod obrazovkou kondenzace, vyberte aktivní zdroj videa a nechte displej zapnutý po dobu 48 hodin. Pokud se kondenzace nerozptýlí, kontaktujte podporu SMART, pokud je displej stále v záruce.

Pokud je mezi vrstvami dostatečná vlhkost, která by způsobila odkapávání a stékání vlhkosti, okamžitě odpojte napájení a pokud je displej stále v záruce, kontaktujte podporu SMART.

# Kapitola 3 **Připojení počítačů a dalších zařízení**


Instalace softwaru SMART 16
Propojení pokojových počítačů a notebooků pro hosty 17
Zobrazení vstupu připojeného počítače 19
Nastavení rozlišení a obnovovací frekvence připojeného počítače 19
Orientace interaktivního pódia 20
Připojení dalších zařízení 20
Připojení USB disků, periferií a dalších zařízení 21
Připojení interaktivního displeje SMART Board 22
Připojení externího displeje 22
Připojení externího zdroje videa 23
Připojení externího audio systému 23
Schéma konektoru 24
Panel bočního konektoru 24


## Instalace softwaru SMART

Chcete-li dosáhnout co nejlepších výsledků s dotykovou plochou interaktivního pódia a pro její plné využití, nainstalujte ovladače a inkousty SMART do počítačů v propojené místnosti, notebooků pro hosty a modulů nebo zařízení SMART. Ostatní software SMART je volitelný.

**Poznámka**

Nainstalujte ovladače SMART Product Drivers 12.27 a SMART Ink 5.20 nebo vyšší do všech počítačů v místnosti, notebooků pro hosty a modulů SMART nebo zařízení, která připojíte k pódiu.

| Typ softwaru | SMART software |
|---|---|
| Požadovaný | Ovladače a inkoust produktů SMART |

| Typ softwaru | SMART software | |
|---|---|---|
| Volitelný | Lumio<br>Notebook SMART<br>SMART Notebook Plus | SMART Meeting Pro<br>SMART TeamWorks místnost |

Viz > smarttech.com/downloads

# Propojení pokojových počítačů a notebooků pro hosty

Můžete připojit kabely pro pokojové počítače a notebooky pro hosty. Pokud kabely nainstalujete předem, využijete konektory, které po montáži displeje na stěnu nemusí být přístupné. Kabely pak můžete podle potřeby vést přes podlahy nebo za stěny.

Orientujte displej interaktivního pera po jeho připojení k počítači. Viz >

*Orientace interaktivního pódia* na straně 20

**Varování**

Ujistěte se, že všechny kabely, které procházejí podlahou k produktu SMART, jsou řádně svázány a označeny, aby se předešlo nebezpečí zakopnutí.

- **USB-C VSTUP**

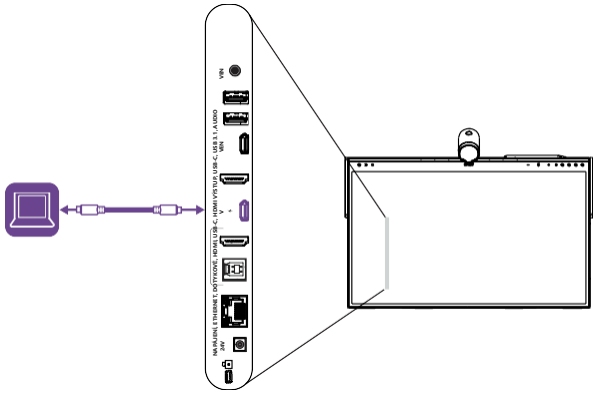

**Video/audio/dotyk/síť**

| | |
|---|---|
| **Konektor** | USB-C VSTUP |
| **Standard** | Display Port 1.4a, HDCP 2.3, USB 2.0 (jako UFP)<br>USB 3.0 (jako DFP) |

- **Rozhraní HDMI**

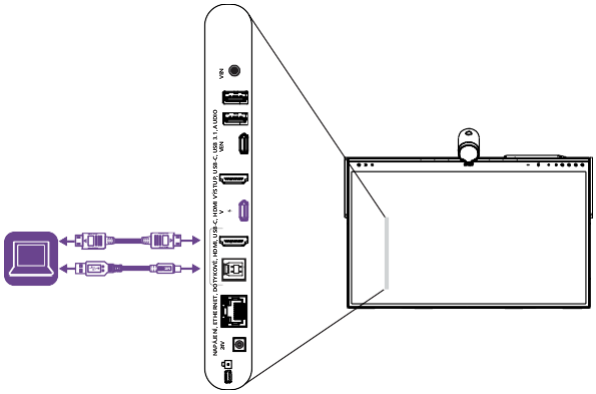

**Video/audio**

| | |
|---|---|
| **Konektor** | Rozhraní HDMI |
| **Standard** | HDMI 2.1 |

**Dotyk**

| | |
|---|---|
| **Konektor** | Dotyk (USB Type-B) |
| **Standard** | USB 3.0 |

**Pozor**

Při připojování kabelu USB k počítači se ujistěte, že počítač má rozhraní kompatibilní s USB a je na něm uvedeno logo USB. Kromě toho musí být zdrojový počítač USB v souladu s normami IEC 60950-1 a/nebo IEC 62368-1. Zdrojový počítač musí být označen CE a musí nést bezpečnostní certifikační značky pro Kanadu a USA. Je to z důvodu bezpečnosti provozu a zabránění poškození SMART Board Mini 727.

**Poznámka**

- Pokojový počítač nebo notebook pro hosty připojený k pódiu prostřednictvím zásuvky typu C má přístup k jakékoli síti připojené k displeji pomocí Ethernetu.

  Viz > *Připojení k síti* na stránce 12

- Nainstalujte ovladače SMART Product Drivers 12.27 a SMART Ink 5.20 nebo vyšší do všech počítačů v místnosti, notebooků pro hosty a modulů SMART nebo zařízení, která připojíte k pódiu.

  Viz > *Instalace softwaru SMART* na stránce 16

## Zobrazení vstupu připojeného počítače

1. Připojte počítač k interaktivnímu pódiu.
2. Dostupné vstupy si můžete prohlédnout jedním z následujících způsobů:
   - Klepněte na dotykovou plochu pódia nebo na panel nástrojů a poté klepněte na Vstupy a výstupy. NEBO
   - Stiskněte tlačítko Input select na levé straně panelu nástrojů na stupních vítězů.
3. Klepněte na možnost vstupu připojeného počítače.

## Nastavení rozlišení a obnovovací frekvence připojeného počítače

Tato tabulka uvádí doporučená rozlišení a obnovovací frekvence podporované vstupy USB-C a HDMI pódia:

| Usnesení | Vstupní poměr stran | Režim | Obnovovací frekvence |
|---|---|---|---|
| 3840 × 2160 | 16:9 | UHD/2160p | 59,94 Hz/60 Hz<br>50 Hz<br>29,97 Hz/30 Hz<br>25 Hz<br>23,98 Hz/24 Hz |
| 1920 × 1080 | 16:9 | FHD / 1080p | 59,94 Hz/60 Hz<br>50 Hz<br>29,97 Hz/30 Hz<br>25 Hz<br>23,98 Hz/24 Hz |
| 1360 × 768 | 16:9 | Pevný disk | 60,015 Hz |
| 1366 × 768 | 16:9 | Pevný disk | 60,015 Hz |
| 1280 × 720 | 16:9 | HD/720p | 59,94 Hz/60 Hz<br>50 Hz<br>29,97 Hz/30 Hz<br>25 Hz<br>23,98 Hz/24 Hz |
| 720 × 480 | 16:9 | 480p (DVD přehrávač) | 60 Hz |

Pokud je to možné, nastavte připojené počítače na tato rozlišení a obnovovací frekvence. Pokyny naleznete v dokumentaci k operačnímu systému připojených počítačů.

Viz také > support.smarttech.com/docs/resandrefreshrates

# Orientace interaktivního pódia

Orientujte interaktivní pódium, pokud je pódium připojeno k počítači a ukazatel se při dotyku obrazovky zobrazuje v určité vzdálenosti od skutečného kontaktu.

> **Tip**
>
> - Displej můžete orientovat prstem nebo perem.
> - Připojte k displeji myš a proveďte ji podle následujícího postupu, pokud máte potíže s orientací displeje prstem nebo perem.

### Orientace na interaktivním pódiu

1. Klepněte na možnost SMART Board v oznamovací oblasti (Windows) nebo na liště nabídek Mac (macOS) a vyberte možnost
   Orient.
2. Pokud se orientační obrazovka na pódiu, na kterém orientujete, nezobrazí, stiskněte na nezobrazí, stiskněte klávesu MEZERNÍK, dokud se nezobrazí.
3. Klepněte na červené cíle, jakmile se zobrazí. Podržte prst nebo špičku pera ve středu každého cíle a poté pero nebo prst zvedněte. Když zvednete pero nebo prst, cíl se přesune na další orientační bod.

   > **Tip**
   >
   > - Cíl můžete znovu orientovat stisknutím klávesy ŠIPKA VLEVO na klávesnici.
   > - Stiskněte klávesu ESC, pokud chcete před dokončením orientace zavřít obrazovku s orientací. V opačném případě se orientační obrazovka zavře po stisknutí posledního cíle.
4. Pokračujte, dokud nestisknete všechny cíle.

   Okno orientace se zavře.

# Připojení dalších zařízení

Kromě počítačů můžete ke SMART Board Mini 727 připojit celou řadu dalších zařízení:

- USB disky, periferie a další zařízení
- Interaktivní displej SMART Board
- Externí displeje
- Externí zdroje videa
- Externí audio systémy

## Připojení USB disků, periferií a dalších zařízení

Interaktivní pódium obsahuje následující USB zásuvky. K těmto zásuvkám můžete připojit USB disky, periferní zařízení (například klávesnice) a další zařízení a používat připojená zařízení počítače a moduly OPS nainstalované ve slotu pro příslušenství OPS.

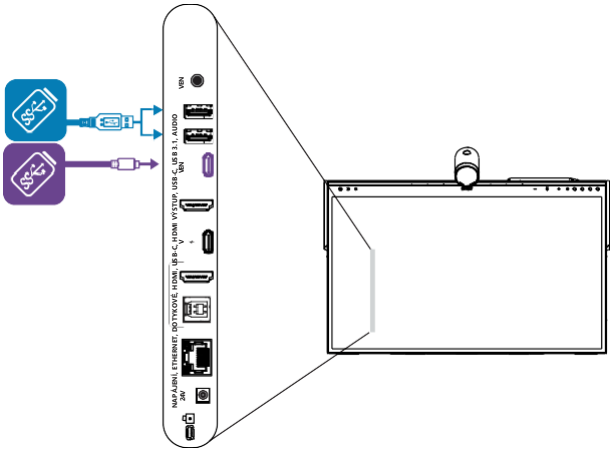


Tato tabulka ukazuje podporované rychlosti USB pro každý vstup:

| Vstup | USB 2.0 typu A | USB 3.2 1. generace typu A | USB typu C |
|---|---|---|---|
| USB-C VSTUP | Vysoká rychlost | Vysoká rychlost | Vysoká rychlost |
| Rozhraní HDMI | Vysoká rychlost | SuperSpeed | SuperSpeed |
| Slot pro příslušenství OPS | Vysoká rychlost | SuperSpeed | SuperSpeed |

**Poznámka**

- Hi-Speed = 480 Mbps
- SuperSpeed = 5 Gbps
- Zařízení můžete nabíjet pomocí zásuvek USB Type-C na displeji:

| Konektor | Umístění | Maximální nabíjecí kapacita |
|---|---|---|
| USB-C VSTUP | Panel bočního konektoru | 65 W |
| VÝSTUP USB-C | Panel bočního konektoru | 4,5 W |

## Připojení interaktivního displeje SMART Board

SMART Board Mini 727 můžete připojit k interaktivnímu displeji SMART Board připojením kabelu USB ze zásuvky USB Type-C Out na interaktivním pódiu do jedné ze zásuvek USB Type-C In na druhém displeji.

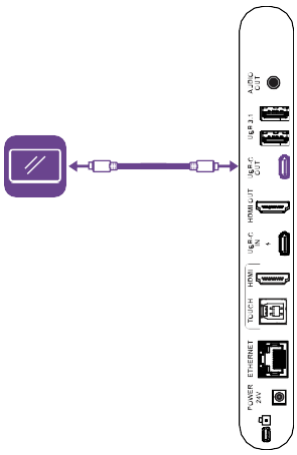

> **Poznámka**
>
> Výstup USB-C interaktivního pódia není kompatibilní se vstupním portem USB-C na interaktivním displeji řady SMART Board 6000S-C.

Na obou displejích se zobrazuje stejný vstup a uživatelé mohou se vstupem pracovat dotykem, psaním, kreslením nebo mazáním na kterémkoli displeji.

> **Důležité**
>
> Vyhněte se používání USB extenderů mezi interaktivním pódiem a interaktivním displejem SMART Board, jinak by mohl být snadno překročen celkový limit USB Tier.

Podívejte se > využití interaktivních displejů SMART Board a struktury USB vrstev

## Připojení externího displeje

Externí displej můžete připojit pomocí konektoru HDMI OUT na bočním panelu konektoru. Na externím displeji se zobrazí stejný obraz. To je Užitečné, když používáte displej v posluchárně nebo jiném velkém prostoru, kde by bylo výhodné mít druhý displej.

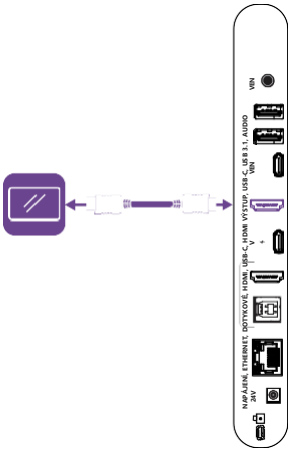

> **Důležité**
>
> Pokud připojený externí displej nepodporuje HDCP, obraz na externím displeji je omezen na rozlišení 480p. Chcete-li dosáhnout výstupu v plném rozlišení, připojte displej, který podporuje HDCP.

## Připojení externího zdroje videa

Externí zdroj videa, jako je DVD přehrávač, mediální box nebo kabelový box, můžete k pódiu připojit pomocí kabelu HDMI a vstupního konektoru HDMI na bočním panelu konektoru pódia. Chcete-li zobrazit zdrojový obsah, přepněte na připojený HDMI vstup.

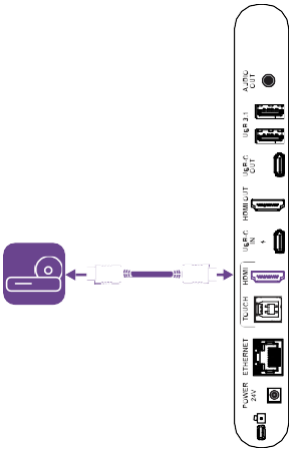


## Připojení externího audio systému

Interaktivní pódium zahrnuje dva reproduktory, které jsou navrženy tak, aby poskytovaly zvuk v přední části místnosti. Pokud poskytujete zvuk ve větším prostoru, možná budete chtít připojit externí zvukový systém.

Interaktivní pódium můžete připojit k externímu audio systému pomocí 3,5 mm výstupního konektoru Stereo. Tím se deaktivují interní reproduktory pódia. Případně můžete externí audio systém připojit přímo k pokojovému počítači.

K interaktivnímu pódiu můžete také připojit externí audio systém pomocí konektoru HDMI OUT na bočním panelu konektorů.

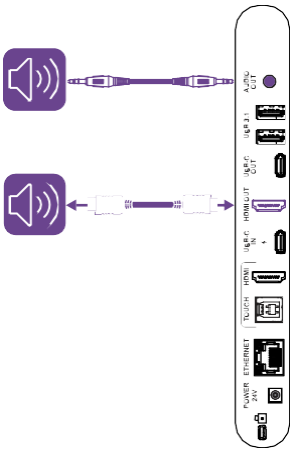

# Schéma konektoru

## Panel bočního konektoru

Tento diagram a tabulka představují konektory na bočním panelu interaktivního pódia:

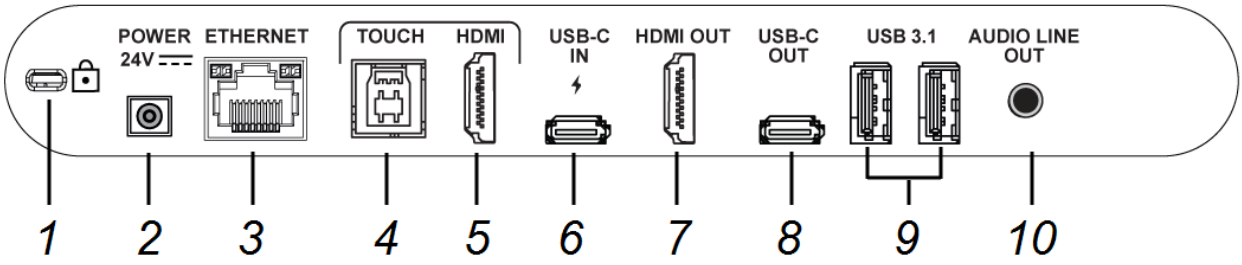


| Č. | Konektor | Připojuje se k | Poznámka |
|---|---|---|---|
| 1 | Bezpečnostní zámek Kensington® | Žádný. Jedná se o bezpečnostní zámek. | |
| 2 | Napájení 24V | Zdroj energie | 24V DC, 10A, středový kladný (240W)<br>Viz > strana 25 |
| 3 | RJ45/Ethernet | Síť | Viz > strana 12 |
| 4 | USB 3.2 1. generace typu B | Vstup HDMI (dotyk) | Viz > strana 17 |
| 5 | Vstup HDMI 2.1 | Externí zdroj videa | Viz > strana 17<br>Viz > strana 23 |
| 6 | Vstup USB typu C | Vstup USB Type-C s videem v alternativním režimu DP, nabíjením a Ethernetem | Viz > strana 17 |
| 7 | VÝSTUP HDMI | Externí displej | Viz > strana 17 |
| 8 | Výstup USB typu C | USB Type-C (displej)<br>NEBO<br>Podporované USB disky, periferní zařízení a další zařízení | Viz > strana 17<br>Viz > strana 21 |
| 9 | USB 3.2 1. generace typu A | Podporované USB disky, periferie a další zařízení | Viz > strana 21 |
| 10 | LINKOVÝ ZVUKOVÝ VÝSTUP (3.5 mm) | Externí audio systém | |

# Kapitola 4 **Použití základních funkcí**


Zapnutí a vypnutí interaktivního pódia 25
- Probudit pódium a znovu ho uspat 26
- Vypnutí a opětovné zapnutí displeje 26
- Nastavení časového limitu pohotovostního režimu 26

Použití panelu nástrojů 27
Použití fotoaparátu 28
- Nastavení nabídky na displeji kamery 30
- Kontrolka kamery 31
- Funkční tlačítko kamery 31
- Kryt kamery pro ochranu soukromí 31
- Údržba fotoaparátu 32

Použití dálkového ovladače kamery 32
Použití dotykového ovládání 34
Použití stylusu 35
- Stylus součásti 37
- Výměna hrotů doteku 38

Psaní, kreslení a mazání 38
- Psaní a kreslení digitálním inkoustem 39
- Použití dynamického (plovoucího) panelu nástrojů SMART Ink 39
- Vymazání digitálního inkoustu 39

Nastavení hlasitosti 40
Použití pole mikrofonů 40


Tato kapitola vysvětluje, jak probudit displej, když je v režimu spánku, jak zobrazit vstup připojených počítačů a jak pracovat s displejem.

## Zapnutí a vypnutí interaktivního pódia

Ve většině situací přejde interaktivní pódium do režimu úspory energie, když se nepoužívá.

V některých situacích, například když přepravujete pódium nebo čistíte jeho obrazovku, musíte pódium vypnout. Poté jej můžete znovu zapnout.

Viz > *Příloha A Změna nastavení interaktivních pódií* na straně 44

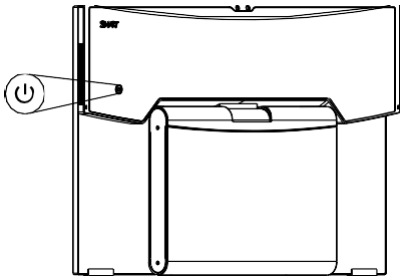

## Probudit pódium a znovu ho uspat

Chcete-li pódium probudit, stiskněte jednou tlačítko napájení ⏻ na zadní straně interaktivního pódia.

> **Poznámka**
>
> Dotyk není k dispozici ihned po přepnutí vstupů, probuzení nebo zapnutí pódia . Počkejte, až se počítač plně připojí ke stupni vítězů, poté bude připojený počítač reagovat na dotyky na pódiu.

Chcete-li vrátit pódium do stavu částečného spánku, stiskněte jednou tlačítko napájení ⏻ na zadní straně pódia.

> **Poznámka**
>
> Přepnutím pódia do stavu vypnuté obrazovky se ztlumí video výstup kamery (pokud je připojena) a ztlumí se pole mikrofonů (pokud se používá). Obraz kamery bude černý a rozsvítí se 🎤 tlačítko indikátoru ztlumení mikrofonu.

## Vypnutí a opětovné zapnutí displeje

### Vypnout stupně vítězů

1. Stiskněte a podržte tlačítko napájení ⏻ na zadní straně interaktivního pódia po dobu 3 sekund. Zobrazí se dialogové okno.
2. Klepněte na možnost Vypnout.

### Zapnout stupně vítězů

Stiskněte jednou tlačítko napájení ⏻ na zadní straně pódia a počkejte, až se pódium zapne.

## Nastavení časového limitu pohotovostního režimu

Pokud ze zařízení HDMI, USB-C nebo OPS není aktivní obrazový signál, interaktivní pódium přejde do režimu úspory energie, když se nepoužívá.

### Konfigurace časového limitu pohotovostního režimu

1. Stiskněte panel nástrojů.
2. Klepnutím na možnost Napájení otevřete nastavení.
3. Nastavte časový limit pohotovostního režimu.

# Použití panelu nástrojů

Utility bar obsahuje tlačítka pro zapnutí a vypnutí obrazovky, přepínání vstupů a přístup k nastavení zobrazení interaktivního pódia na obrazovce. Můžete také ovládat hlasitost, pole mikrofonu a barvy tiskové barvy.

| Č. | Možnost | Procedura | Další informace |
|---|---|---|---|
| 1 | Obrazovka ochrany osobních údajů | Stisknutím zobrazíte nebo skryjete výstup videa na sekundárním připojeném displeji. | Viz > Skrytí výstupu videa |
| 2 | Výběr vstupu | Stisknutím můžete přepínat mezi připojenými vstupy. | Viz > strana 19 |
| 3 | Nastavení | Stisknutím otevřete nabídku na obrazovce. | Viz > strana 44 |
| 4 | Snížit hlasitost | Stisknutím tlačítka snížíte hlasitost. | Viz > strana 40 |
| 5 | Ztlumení mikrofonu | Stisknutím ztlumíte nebo zapnete mikrofon. | Viz > strana 40 |
| 6 | Zvýšení hlasitosti | Stisknutím tlačítka zvýšíte hlasitost. | Viz > strana 40 |
| 7 | Senzor okolního světla | Automatický jas můžete povolit nebo zakázat stisknutím panelu nástrojů a následným klepnutím na Obecné pro přístup k přepínači. | Viz > strana 44 |
| 8 | Tlačítka inkoustové barvy | Stisknutím změníte barvu digitálního inkoustu pera. Vybraná barva se rozsvítí. Výchozí barva je černá (bílé tlačítko). | Viz > strana 38 |

# Použití fotoaparátu

SMART Board Mini 727 je dodáván s 4K Ultra-HD kamerou s 5× ePTZ, závěrkou pro větší soukromí a dálkovým ovládáním infračervené kamery.

Součásti

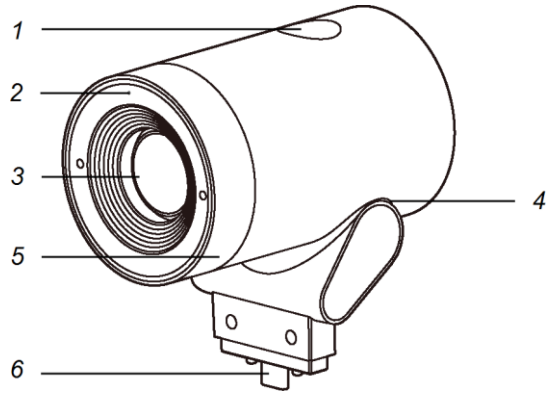


| Č. | Jméno | Popis | Další informace |
|---|---|---|---|
| 1 | Funkční tlačítko | Stisknutím můžete přepínat mezi automatickým rámováním a vlastním zvětšením. | Viz > strana 31 |
| 2 | Kontrolka | Indikuje, kdy je kamera používána. | Viz > strana 31 |
| 3 | Objektiv fotoaparátu | Udržujte v čistotě, abyste zajistili nejlepší kvalitu obrazu | Viz > strana 32 |
| 4 | Naklonění kamery | Jemným nakloněním kamery upravte její perspektivu. | Viz > *Jemným pohybem kamery nahoru nebo dolů upravte úhel náklonu.* na další stránce |
| 5 | Kryt pro ochranu soukromí | Otočením seřizovače proti směru hodinových ručiček zavřete závěrku. | Viz > strana 31 |
| 6 | Montážní otvory kamery | Pomocí dodaných šroubů připevněte kameru k pódiu. | Viz > *pokyny k instalaci interaktivního pódia SMART Board Mini 727* (docs.smarttech.com/kb/172012) |
| 7 | Konektor pro připojení kamery | Připojuje se k portu kamery v horní části pódia . | Viz > *pokyny k instalaci interaktivního pódia SMART Board Mini 727* (docs.smarttech.com/kb/172012) |

### Použití kamery SMART Board Mini 727

1. Nainstalujte kameru SMART Board Mini 727.

   Viz > *SMART Board Mini 727 interaktivní pódium ilustrovaný návod k instalaci* (docs.smarttech.com/kb/172012)

2. Připojte počítač k interaktivnímu pódiu. Připojený počítač by měl kameru automaticky detekovat .

3. (Volitelné) Chcete-li ručně vybrat vstup kamery na připojeném počítači, otevřete ovládací prvky kamery na připojeném počítači (tento postup se bude lišit zařízení od zařízení).

   > **Tip**
   >
   > Jednotlivé aplikace s přístupem ke kameře mohou mít také ovládací prvky kamery v aplikaci.

4. Ze seznamu vstupních zařízení kamery vyberte SMART Board Mini.

   > **Poznámka**
   >
   > V systému macOS může být nutné udělit oprávnění jednotlivým

   aplikacím. Kamera je nyní připravena k použití.

   > **Tip**
   >
   > Pomocí interaktivního dálkového ovladače kamery na pódiu můžete upravit nastavení kamery otevřením nabídky na obrazovce kamery při prohlížení obrazu z kamery v aplikaci kamery.
   >
   > Viz > *Použití dálkového ovladače kamery* na stránce 32
   >
   > Viz > *nastavení nabídky zobrazení kamery* na obrazovce na další stránce

5. Jemným pohybem kamery nahoru nebo dolů upravte úhel náklonu.

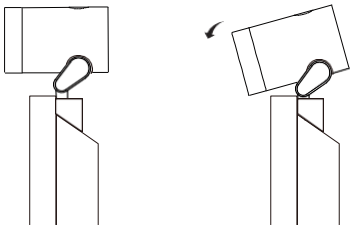

## Nastavení nabídky na displeji kamery

Možná budete muset upravit nastavení kamery interaktivního pódia při jeho počáteční instalaci, při jeho údržbě nebo při jeho používání.

### Přístup k nastavení nabídky na obrazovce (OSD) fotoaparátu

1. Na připojeném počítači spusťte aplikaci, která dokáže zobrazit obraz z kamery (tento postup se bude lišit zařízení od zařízení).

| | |
|---|---|
| **Počítač se systémem Windows** | Klikněte na Start > Nastavení > Bluetooth a zařízení > Fotoaparáty > Připojené fotoaparáty > Vyberte vstupní zařízení. |
| **Mac počítač** | Kliknout Nabídka Apple > Nastavení systému > Bezpečnost a ochrana osobních údajů > Fotoaparát. |

2. Stisknutím ☰ dálkového ovladače kamery otevřete nabídku OSD.

| Možnost | Hodnoty |
|---|---|
| Obraz | ◦ Bystrost<br>◦ Kontrast<br>◦ Sytost<br>◦ Jas<br>◦ Gama<br>◦ Vyvážení bílé |
| Režim | ◦ 2D NR (redukce šumu)<br>◦ 3D NR (redukce šumu)<br>◦ Třepot<br>◦ Kompenzace protisvětla<br>◦ Zrcadlo<br>◦ Salto<br>◦ Výchozí režim<br>◦ Přednastavené FOV |
| Systém | ◦ Jazyk<br>◦ Typ přenosu USB<br>◦ Sériové číslo<br>◦ Verze FW<br>◦ Resetovat |

3. Pomocí šipek nahoru a dolů zvýrazněte nabídku a poté ji otevřete stisknutím tlačítka OK .
4. Možnosti můžete procházet pomocí šipek nahoru a dolů.
5. Pomocí šipek doleva a doprava můžete změnit nastavení možnosti nabídky.

6. Chcete-li se vrátit do hlavní nabídky, stiskněte klávesu ↩. Viz > *Použití dálkového ovladače kamery* na další stránce

## Kontrolka kamery

| Barva LED kamery | Stav |
|---|---|
| Zelený | Kamera je povolena a aktuálně používána. |
| Červený | Kamera se nepoužívá nebo je video výstup kamery ztlumen dálkovým ovladačem . |

## Funkční tlačítko kamery

Zoom můžete ovládat pomocí dálkového ovladače fotoaparátu nebo stisknutím funkčního tlačítka fotoaparátu na horní straně fotoaparátu.

| Možnost | Poznámka |
|---|---|
| Jedno stisknutí | Přepínejte mezi režimy automatické kompozice a zoomu od 1× do 5×. |
| Dlouhé stisknutí (>2 sekundy) | Resetujte fotoaparát do režimu automatické kompozice. |
| Dlouhé stisknutí (>5 sekund) | Restartujte kameru. |

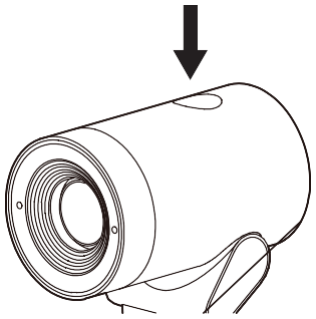

## Kryt kamery pro ochranu soukromí

Kryt kamery pro ochranu soukromí můžete otevřít a zavřít jemným otáčením nastavovacího prvku kamery ve směru nebo proti směru hodinových ručiček.

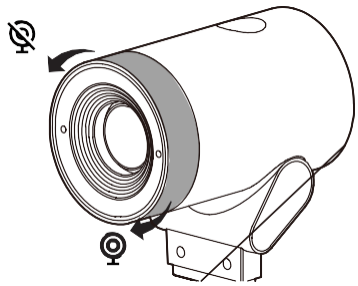

## Údržba fotoaparátu

Postupujte podle těchto pokynů a vyčistěte kameru bez poškození jejích součástí.

- K čištění krytu kamery použijte měkký hadřík nebo ubrousek.
- Při čištění čočky fotoaparátu jej otřete měkkým suchým hadříkem.
- V případě potřeby jej jemně otřete jemným čisticím prostředkem.
- Nepoužívejte silné nebo korozivní čisticí prostředky, aby nedošlo k poškrábání objektivu a ovlivnění kvality videa .

# Použití dálkového ovladače kamery

Interaktivní pódium je vybaveno dálkovým ovládáním infračervené kamery.

Pomocí infračerveného dálkového ovladače můžete zapnout nebo vypnout obrazový výstup kamery, upravit nastavení kamery a ztlumit nebo zapnout ztlumení pole mikrofonu.

**Důležité**

- Nevystavujte dálkový ovladač silným nárazům.
- Udržujte dálkový ovladač mimo dosah kapalin. Pokud se namočí, okamžitě jej otřete do sucha.
- Nevystavujte dálkový ovladač teplu nebo páře.
- Neotevírejte žádnou jinou část dálkového ovladače než přihrádku na baterie.

**Poznámka**

Při používání dálkového ovladače jej namiřte přímo na infračervený senzor fotoaparátu.

Tento obrázek a tabulka popisují funkce dálkového ovladače kamery SMART Board Mini 727.

**Tip**

Informace o tom, jak upravit nastavení kamery pomocí dálkového ovladače

kamery, viz > *Nastavení nabídky zobrazení kamery* na obrazovce na

stránce 30

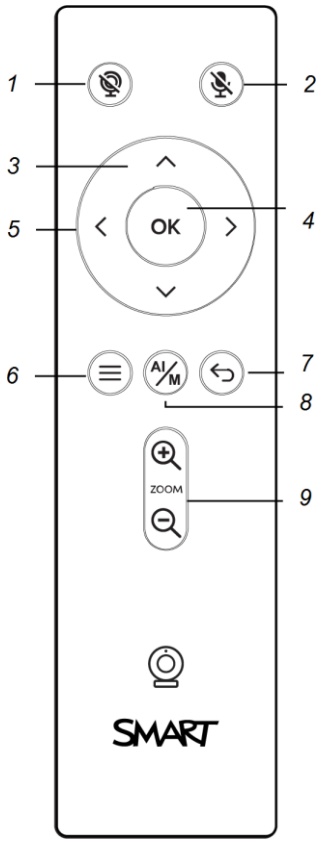


| Č. | Jméno | Procedura |
|---|---|---|
| 1 | Ztlumení videa z kamery | Stisknutím povolíte nebo zakážete výstup videa z kamery. Žádná kamera v levém horním rohu černé obrazovky označuje, že video z kamery je ztlumené. |
| 2 | Ztlumení mikrofonu | Stisknutím ztlumíte pole mikrofonu. |
| 3 | Tlačítka nahoru a dolů | Stisknutím přejděte na možnosti nabídky v nastavení fotoaparátu. |
| 4 | Tlačítko OK | Stisknutím vyberte možnost nabídky v nastavení fotoaparátu. |
| 5 | Levé a pravé tlačítko | Stisknutím přejděte na možnosti nabídky ve vybraném nastavení fotoaparátu. |
| 6 | Menu | Stisknutím otevřete nabídku nastavení fotoaparátu. |
| 7 | Hřbet | Stisknutím klávesy se vrátíte o jeden krok zpět v historii navigace. |
| 8 | AI/M | Stisknutím změníte režim kompozice fotoaparátu mezi automatickým a ručním. |
| 9 | Zvětšení | Stisknutím tlačítka přiblížíte nebo oddálíte obraz při použití režimu ručního zoomu. |

# Použití dotykového ovládání

Na SMART Board Mini 727 můžete dělat vše, co můžete dělat na svém počítači – otevírat a zavírat aplikace, setkávat se s ostatními, vytvářet nebo upravovat dokumenty, navštěvovat webové stránky, přehrávat a manipulovat s videi atd. – pouhým dotykem povrchu interaktivního pódia.

V aplikacích připojeného počítače můžete používat různá gesta, včetně posouvání, změny velikosti, otáčení a zvětšování.

Interaktivní pódium využívá promítanou kapacitní dotykovou technologii (PCAP) ke sledování polohy stylusu a prstu na interaktivní ploše.

**Poznámka**

- Chcete-li plně využít dotykovou plochu interaktivního pódia, nainstalujte ovladače SMART Product Drivers 12.27 a SMART Ink 5.20 nebo vyšší do všech počítačů v místnosti, notebooků pro hosty a modulů SMART nebo zařízení, která ke pódiu připojíte.
- Ne všechna gesta fungují ve všech aplikacích. V dokumentaci k aplikaci se dozvíte, která gesta podporuje.
- Dotyk není k dispozici ihned po přepnutí vstupů, probuzení nebo zapnutí pódia. Počkejte , až se počítač plně připojí ke stupni vítězů, poté bude připojený počítač reagovat na dotyky na pódiu.

*Ťuknutí*

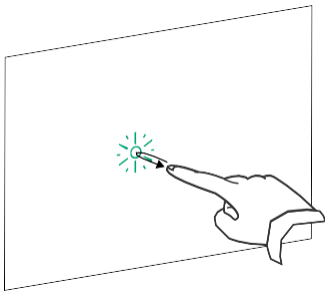

*Stiskněte a podržte tlačítko*

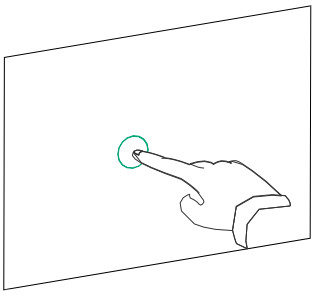

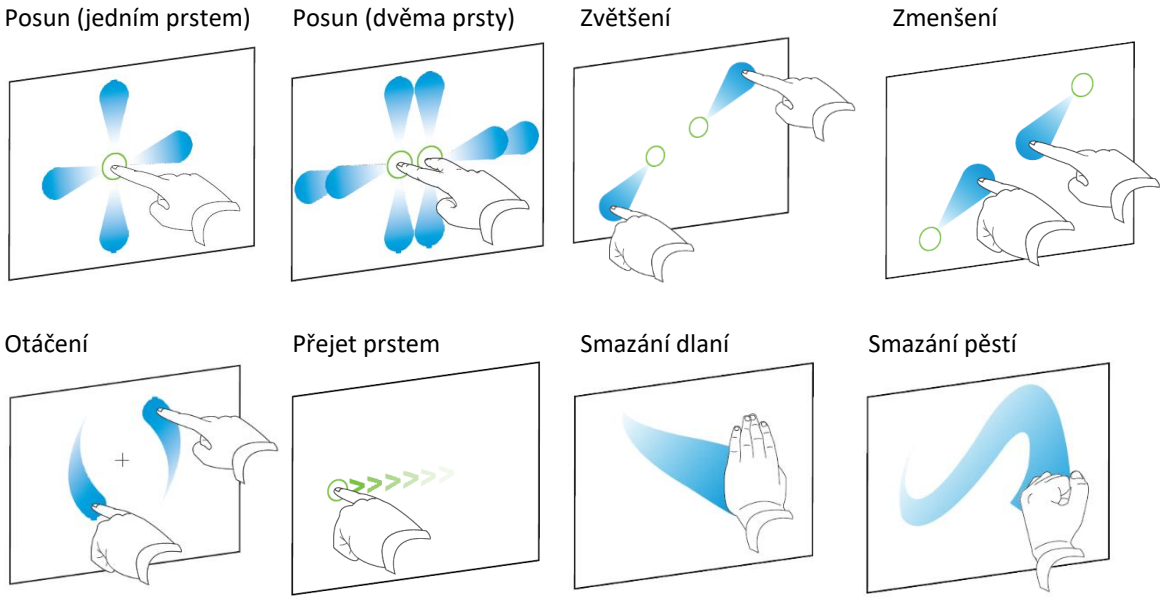


# Použití stylusu

Dobíjecí stylus můžete použít k psaní poznámek a kreslení na obrazovku interaktivního pódia digitálním inkoustem.

> **Poznámka**
>
> Pokud stylus spí, probudíte jej stisknutím tlačítka na boční straně stylusu nebo gumy, nebo vložte stylus do nabíjecího portu v horní části pódia.

Držte stylus stejně jako jakékoli normální pero nebo tužku. Při práci s pódiem si můžete opřít ruku o obrazovku pódia, jako by to byl list papíru. Stylus můžete naklonit libovolným způsobem , který je pro psaní nebo kreslení nejpohodlnější.

**Důležité**

Poznámka můžete psát přes aplikace a plochu pouze v případě, že jsou v počítači spuštěny ovladače SMART Product Drivers 12.27 a SMART Ink 5.20 nebo vyšší. Pokud má ikona SMART Board v oznamovací oblasti Windows nebo v doku Mac v pravém dolním rohu malé červené x , Ovladače SMART Product Drivers na vašem počítači neběží nebo jsou starší než 12.27 nebo pódium není správně připojeno.

**Tip**

- Když stylus nepoužíváte, uložte jej do magnetických držáků nebo nabíjecího portu. Pero můžete připevnit na obě strany displeje.
- Můžete použít software SMART Notebook, SMART Meeting Pro nebo Lumio online, aby vaše prezentace byly interaktivní a dynamické. Další podrobnosti o tom, co můžete dělat se softwarem SMART Notebook, SMART Meeting Pro nebo Lumio, najdete v online nápovědě k softwaru SMART.

## Komponenty doteku

Na tomto obrázku jsou znázorněny součásti pera.

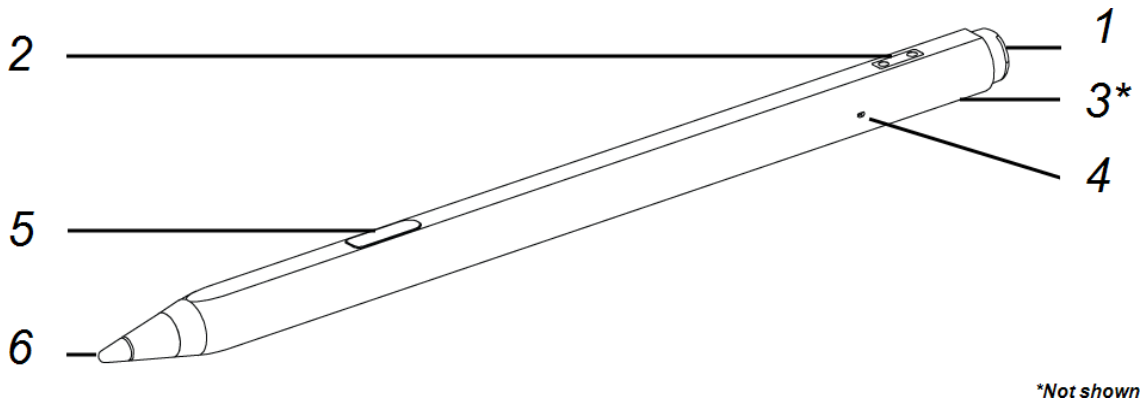


| Č. | Komponenta | Popis |
|---|---|---|
| 1 | Guma | Otočte pero a přesuňte gumu přes oblast, kterou chcete vymazat, stejně jako byste použili gumu na tužce. Pokud kontrolka nesvítí, zapněte stylus stisknutím tlačítka gumy. |
| 2 | Nabíjecí kontakt | Zarovnejte nabíjecí kontaktní body s pružnými kontakty v nabíjecí přihrádce v horní části interaktivního pódia a nabijte pero. |
| 3 | Slot pro upevňovací prvky doteku | Připevněte popruh k doteku přes tento slot.<br>Viz > SMART Board Mini 727 interaktivní pódium ilustrované pokyny k instalaci – 172012 |
| 4 | Kontrolka (LED) | Kontrolka svítí, když je pero zapnuté. Pokud kontrolka nesvítí, zapněte ji stisknutím tlačítka na boční straně stylusu nebo gumy, nebo vložte stylus do nabíjecího portu v horní části displeje.<br>• Svítí zeleně: zapnuto<br>• Bliká zeleně: nabíjení<br>• Oranžová: slabá baterie<br>• Žádné světlo: vypnuto nebo žádná baterie není nabitá |
| 5 | Tlačítko Stylus | Tlačítko stylusu používejte stejně jako tlačítko pravého tlačítka myši na počítači. Pokud kontrolka nesvítí, zapněte ji stisknutím tlačítka. Stiskněte a podržte tlačítko a klepnutím na obrazovku povolte kliknutí pravým tlačítkem. |

| Č. | Komponenta | Popis |
|---|---|---|
| 6 | Hrot doteku | Stiskněte tlačítko Barva pera na panelu Utility a poté se dotkněte hrotem pera povrchu obrazovky, abyste mohli psát digitálním inkoustem.<br>Viz > *Použití stylusu* na stránce 35<br>**Pozor**<br>Vyměňte hrot doteku, když se hrot opotřebuje. Pokud se hrot doteku příliš opotřebuje , můžete poškrábat nebo poškodit povrch pódia. K interaktivnímu pódiu jsou dodávány další hroty.<br>Viz > *Výměna hrotů doteku* níže |

## Výměna hrotů doteku

Abyste předešli poškození antireflexního povrchu pódia, vyměňte hroty doteků, když se opotřebují. Další hroty doteků jsou součástí balení.

1. Vytáhněte opotřebovaný hrot ze stylusu a vhodně jej zlikvidujte.

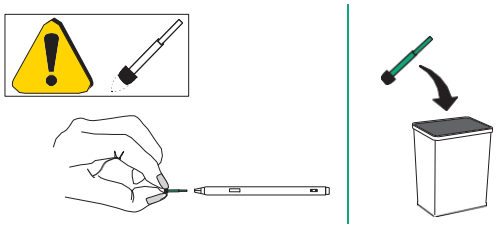

2. Vložte nový hrot do otvoru hrotu doteku.

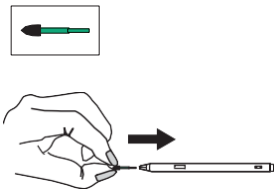

# Psaní, kreslení a mazání

Součástí interaktivního pódia je stylus, pomocí kterého můžete psát nebo kreslit digitálním inkoustem. Digitální rukopis můžete vymazat pomocí gumového konce pera.

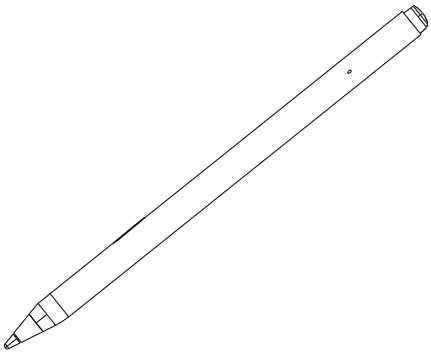

## Psaní a kreslení digitálním inkoustem

1. Zvedněte stylus interaktivního pódia.

   > **Poznámka**
   >
   > Pokud stylus spí, probudíte jej stisknutím tlačítka na boční straně stylusu nebo gumy, nebo vložte stylus do nabíjecího portu v horní části pódia.

2. Pomocí pera můžete psát nebo kreslit digitálním inkoustem.
3. Barvy pera můžete rychle měnit stisknutím barevného tlačítka na praktickém panelu interaktivního pódia .

## Použití dynamického (plovoucího) panelu nástrojů SMART Ink®

Když začnete kreslit na obrazovku a zároveň si prohlížíte vstup připojeného počítače , zobrazí se na obrazovce dynamický (plovoucí) panel nástrojů SMART Ink pro inkoust SMART Ink. Tento panel nástrojů můžete použít k dočasné změně barvy, tloušťky nebo jiných vlastností pera. Můžete také přistupovat k dalším nástrojům SMART Ink, jako je snímání obrazovky, reflektor, stínování obrazovky atd.

Další informace o inkoustu SMART Ink a jeho panelu nástrojů naleznete na stránce podpory ovladačů produktů SMART a inkoustu. Zde je několik rychlých odkazů, které vám pomohou začít:

- Zapnutí nebo vypnutí inkoustu SMART Ink
- Otevření dynamického (plovoucího) panelu nástrojů
- Zavření (skrytí) panelu nástrojů
- Použití prezentačních nástrojů

## Vymazání digitálního inkoustu

Digitální rukopis můžete z obrazovky vymazat přesunutím gumového konce pera přes digitální inkoust, který chcete vymazat.

# Nastavení hlasitosti

Pomocí tlačítek na panelu nástrojů zvyšte nebo snižte hlasitost interaktivního pódia.

### Zvýšení nebo snížení hlasitosti

1. Upravte hlasitost připojeného počítače (doporučeno 80 %).
2. Stisknutím tlačítka + nebo – na panelu nástrojů pódia zvýšíte nebo snížíte hlasitost reproduktoru na pódiu.

### Ztlumení hlasitosti

Pomocí ovládacích prvků hlasitosti na připojeném počítači ztlumte hlasitost.

> **Poznámka**
>
> Tlačítko ztlumení na panelu nástrojů ztlumí pole mikrofonu.

# Použití pole mikrofonů

Pole mikrofonů můžete použít k zachycení zvuku při používání konferenční aplikace na interaktivním pódiu. K pódiu můžete také připojit pokojový počítač nebo notebook pro hosty a místo připojeného počítače použít vestavěné mikrofonní pole pódia. Pole mikrofonů poskytuje vylepšený výběr zvuku a potlačení šumu.

Pole osmi mikrofonů je umístěno podél horní části rámu pódia.

Tlačítka pro ztlumení mikrofonu jsou umístěna na panelu nástrojů pódia nebo na dálkovém

ovladači. Viz > *Používání panelu nástrojů* na stránce 27

Viz > *Použití dálkového ovladače kamery* na stránce 32

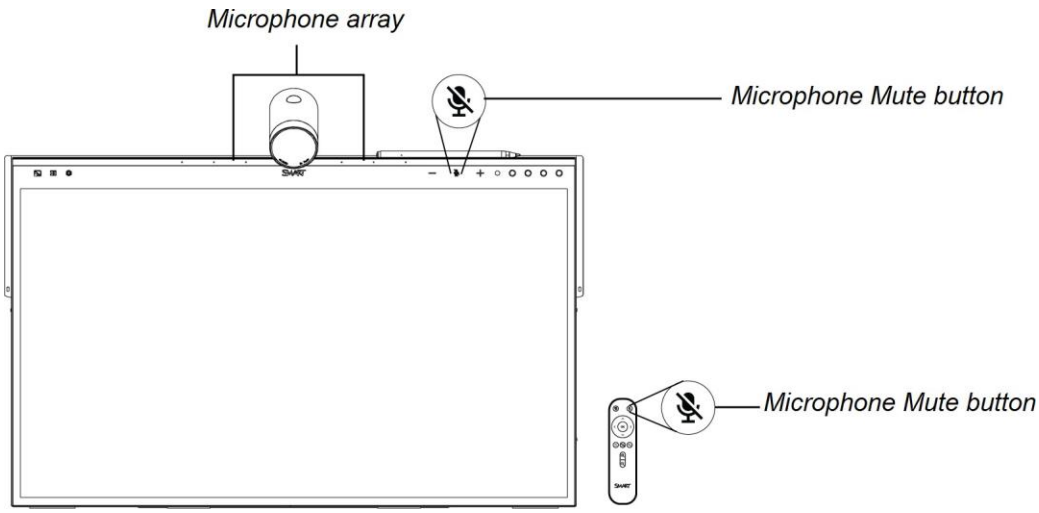


### Použití pole mikrofonů s připojeným počítačem

1. Připojte počítač k pódiu a vyberte jej jako vstup pódia. Viz > *SMART Board Mini 727 interaktivní pódium ilustrované pokyny k instalaci* (docs.smarttech.com/kb/172012)
2. Otevřete ovládací prvky zvuku na připojeném počítači.

| | |
|---|---|
| **Počítač se systémem Windows** | Vyberte Start > Nastavení > Systém > Zvukový > vstup Vyberte > vstupní zařízení. |
| **Mac počítač** | Vyberte Nabídku Apple > Předvolby systému > Zvuk a poté klikněte na možnost Vstup. |

3. Ze seznamu vstupních zvukových zařízení vyberte SMART Board Mini Microphone.

> **Tip**
>
> Pomocí ovládacích prvků zvuku připojeného počítače můžete upravit nastavení, jako je vstupní hlasitost a potlačení šumu na pozadí.

### Nastavení pole mikrofonu jako výchozího mikrofonu při používání konferenční aplikace na připojeném počítači

1. Připojte počítač k pódiu a vyberte jej jako vstup pódia. Viz > *SMART Board Mini 727 interaktivní pódium ilustrované pokyny k instalaci* (docs.smarttech.com/kb/172012)
2. Spusťte konferenční aplikaci na počítači.

3. Otevřete ovládací prvky zvuku konferenční aplikace a ze seznamu vstupních zvukových zařízení vyberte SMART Board Mini Microphone.

> **Tip**
>
> Pomocí ovládacích prvků zvuku v konferenční aplikaci můžete upravit nastavení, jako je hlasitost vstupu a potlačení šumu na pozadí.

### Ztlumení pole mikrofonů

Stiskněte tlačítko Ztlumit na panelu nástrojů. NEBO

Stiskněte tlačítko Ztlumit na dálkovém ovladači.

> **Poznámka**
>
> Ovládání ztlumení mikrofonu a kontrolka mikrofonu na pódiu fungují nezávisle na ovládacích prvcích a indikátorech ztlumení vašeho počítače nebo konferenční aplikace.

# Kapitola 5 **Řešení problémů**

## Řešení problémů s interaktivním pódiem a souvisejícími produkty SMART

Sekce Podpora na webových stránkách SMART obsahuje informace o řešení různých běžných problémů s displejem a souvisejícími produkty SMART.

Viz > support.smarttech.com/docs/sip727troubleshooting

## Kontaktování prodejce s žádostí o další podporu

Pokud problém se SMART Board Mini 727 přetrvává nebo není popsán v části podpory na webových stránkách SMART, požádejte o podporu svého autorizovaného prodejce SMART (smarttech.com/where).

Váš prodejce vás může požádat o sériové číslo interaktivního pódia. Sériové číslo je uvedeno na štítku umístěném na zadní straně pódia pod tribunou (na obrázku).

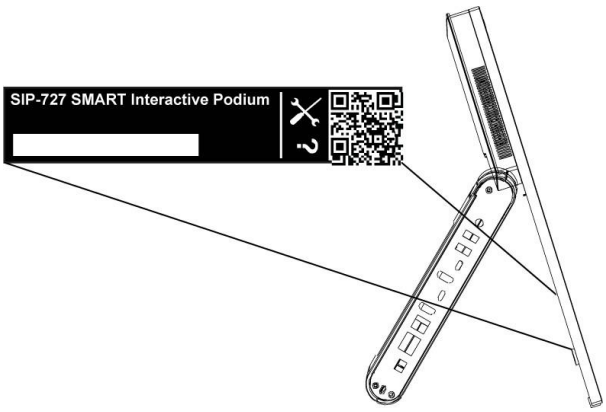


**Tip**

Naskenujte QR kód na štítku na view stránky podpory SMART Board Mini 727 na webu SMART.

# Příloha A **Úprava nastavení interaktivních pódií**

Možná budete muset upravit nastavení interaktivního pódia při jeho počáteční instalaci, při jeho údržbě nebo při jeho používání.

Chcete-li upravit nastavení, stisknutím tlačítka Nastavení na panelu nástrojů otevřete nabídku OSD (on-screen display).

| Č. | Jméno | Popis | Další informace |
|---|---|---|---|
| 1 | Obecné | • Výběr vstupů<br>• Hlasitost zvuku<br>• Jas displeje<br>• Automatický jas<br>• Filtr modrého světla | Viz > strana 27 |
| 2 | Vstup & výstup | • Verze HDMI<br>• Vyberte výstupní rozlišení | Viz > strana 19 |
| 3 | Zvuk | Ovládání zvuku a zvuku<br>Zapnout:<br>• Reproduktory<br>• Linkový výstup<br>• Mikrofon<br>• Vylepšený zvuk mikrofonu | |
| 4 | Moc | Nastavte hodnotu časového limitu pohotovostního režimu a upravte jas utility lišty. | |
| 5 | Stylus | • Klikněte pravým tlačítkem myši<br>• Přítlak doteku | Viz > strana 35<br>Viz > *Psaní, kreslení a mazání* na stránce 38 |

| Č. | Jméno | Popis | Další informace |
|---|---|---|---|
| 6 | Jazyk | Vyberte jazyk OSD pódia.<br>- Angličtina<br>- Francouzština<br>- Španělština<br>- Němčina<br>- Italština<br>- Dánština<br>- Japonština<br>- Finština<br>- Norština<br>- Švédština<br>- Polština<br>- Portugalština | |
| 7 | Asi | - Regulační informace<br>- Číslo modelu<br>- Číslo sestavení<br>- Sériové číslo | |

# Certifikace a shoda s předpisy

## Elektronické informace (e-label)

Informace o předpisech jsou k dispozici v nastavení displeje. Na domovské obrazovce klepněte na možnost Nastavení > Informace o > regulačních předpisech.

## Informations électroniques (e-Label)

Les informations réglementaires sont disponibles dans les paramètres de l'écran. Depuis l'écran d'accueil, appuyez sur Paramètres > À propos de > Informations réglementaires.

## Prohlášení Federální komunikační komise (FCC) o rušení

FCC
Prohlášení dodavatele o shodě
47 CFR § 2.1077 Informace o shodě Jedinečný identifikátor: SP7-1
Odpovědná strana – kontaktní údaje USA
SMART Technologies Inc.
2401 4th Ave., 3rd Floor
Seattle, WA 98121
compliance@smarttech.com

Toto zařízení je v souladu s částí 15 pravidel FCC. Provoz podléhá následujícím dvěma podmínkám:

1. Toto zařízení nesmí způsobovat škodlivé rušení a
2. Toto zařízení musí akceptovat jakékoli přijaté rušení, včetně rušení, které může způsobit nežádoucí provoz.

**Poznámka**

Toto zařízení bylo testováno a shledáno vyhovujícím limitům pro digitální zařízení třídy A podle části 15 pravidel FCC. Tyto limity jsou navrženy tak, aby poskytovaly přiměřenou ochranu před škodlivým rušením, když je zařízení provozováno v komerčním prostředí. Toto zařízení generuje, používá a může vyzařovat vysokofrekvenční energii, a pokud není nainstalováno a používáno v souladu s návodem k použití, může způsobovat škodlivé rušení rádiové komunikace. Provoz tohoto zařízení v obytné oblasti pravděpodobně způsobí škodlivé rušení, v takovém případě bude uživatel požádán, aby rušení odstranil na vlastní náklady.

**Pozor**

Jakékoli změny nebo úpravy, které nejsou výslovně schváleny stranou odpovědnou za shodu, mohou zrušit oprávnění uživatele provozovat toto zařízení.

## Prohlášení Kanady o inovacích, vědě a hospodářském rozvoji

Toto zařízení je v souladu s CAN ICES-003(A)/NMB-003(A) kanadských pravidel pro inovace, vědu a hospodářský rozvoj . Provoz podléhá následujícím dvěma podmínkám:

1. Toto zařízení nesmí způsobovat škodlivé rušení a
2. Toto zařízení musí akceptovat jakékoli přijaté rušení, včetně rušení, které může způsobit nežádoucí provoz.

## Innovation, Science et Développement économique Déclaration du Canada

Cet appareil est conforme à la norme CAN ICES-003(A)/NMB-003(A) pour les appareils radio agréés. Son fonctionnement est soumis aux deux conditions suivantes:

1. Le dispositif ne doit pas produire de brouillage préjudiciable, et
2. ce dispositif doit accepter tout brouillage reçu, y compris un brouillage susceptible de provoquer un fonctionnement indésirable.

## EU prohlášení o shodě

Společnost SMART Technologies ULC tímto prohlašuje, že typ zařízení Model interaktivních displejů SP7-1 je v souladu se směrnicí 2014/30/EU.

**Varování**

Provoz tohoto zařízení v obytném prostředí může toto zařízení způsobovat rádiové rušení.

Úplné znění EU prohlášení o shodě je k dispozici na následující internetové adrese: smarttech.com/compliance

## Soulad hardwaru s prostředím

Společnost SMART Technologies podporuje celosvětové úsilí o zajištění toho, aby elektronická zařízení byla vyráběna, prodávána a likvidována bezpečným a ekologickým způsobem.

## Odpad z elektrických a elektronických zařízení (WEEE)

Elektrická a elektronická zařízení obsahují látky, které mohou být škodlivé pro životní prostředí a lidské zdraví. Přeškrtnutá popelnice na kolečkách se symbolem černého pruhu znamená, že výrobky by měly být likvidovány ve vhodném recyklačním toku, a ne jako běžný odpad.

## Směrnice a nařízení o bateriích

> ⚠ **Pozor**
> Při výměně baterie za nesprávný typ hrozí nebezpečí požáru nebo výbuchu . Použité baterie neprodleně zlikvidujte.
> Použité baterie recyklujte nebo zlikvidujte v souladu s místními směrnicemi.

Stylus obsahuje dobíjecí lithium-polymerovou baterii. Před likvidací odstraňte a řádně recyklujte.

Dálkový ovladač obsahuje dvě baterie AAA. Baterie řádně recyklujte nebo zlikvidujte.

## Nařízení REACH

Tento výrobek může obsahovat látky, které jsou kandidáty na SVHC podle nařízení EU REACH (ES) 1907/2006.

Viz > echa.europa.eu/scip-database

## Ekodesign Energetická účinnost

Společnost SMART Technologies ULC tímto prohlašuje, že typ zařízení Model interaktivních displejů SP7-1 je v souladu s nařízením v přenesené pravomoci (EU) 2019/2013.

Viz > eprel.ec.europa.eu/qr/2379427

**SMART technologie**

smarttech.com/support

smarttech.com/contactsupport

docs.smarttech.com/kb/172013