# SMART Board®

# MX | MX Pro

## Série interaktivních displejů

# Uživatelská příručka

Řada SMART Board MX (V4) | Řada SMART Board MX Pro (V4) Řada SMART Board MX (V3) | Řada SMART Board MX Pro (V3) Řada SMART Board MX (V2-C) | Řada SMART Board MX Pro (V2-C) Řada SMART Board MX (V2) | Řada SMART Board MX Pro (V2) Řada SMART Board MX

( Konkrétní modely viz strana 13.)

IDX55-4 | IDX65-4 | IDX75-4 | IDX86-4 | IDX55-3 | IDX65-3 | IDX75-3 | IDX86-3 | IDX55-2 | IDX65-2 | IDX75-2 | IDX86-2 | IDX65-1 | IDX75-1 | IDX86-1

Byl tento dokument užitečný?
smarttech.com/docfeedback/171554

## Zjistěte více

Tato příručka a další zdroje pro interaktivní displeje řady SMART Board MX a MX Pro jsou k dispozici v části Podpora na webu SMART (smarttech.com/support). Naskenujte tento QR kód a zobrazte tyto zdroje na svém mobilním zařízení.

ENERGY STAR je vládou podporovaný symbol energetické účinnosti, který poskytuje jednoduché, důvěryhodné a nezaujaté informace, na které se spotřebitelé a podniky spoléhají při přijímání informovaných rozhodnutí. Výrobky s certifikací ENERGY STAR jsou jednoduchou volbou pro energetickou účinnost, která spotřebitelům a podnikům usnadňuje nákupy, které jim šetří peníze a chrání životní prostředí. Americká EPA zajišťuje, že každý produkt, který získá toto označení, je nezávisle certifikován, aby poskytoval kvalitu, výkon a úspory, které uživatelé očekávají.

Při dodání poskytuje váš displej výkon a úspory podle normy ENERGY STAR. Změna některých nastavení však může zvýšit spotřebu energie nad limity požadované pro certifikaci ENERGY STAR. Například zvýšený jas a kontrast zvýší spotřebu energie.

Při výběru nastavení bez ENERGY STAR berte v úvahu životní prostředí.

**Licence**

Výrazy HDMI, HDMI High-Definition Multimedia Interface, HDMI trade dress a loga HDMI jsou ochranné známky nebo registrované ochranné známky společnosti HDMI Licensing Administrator, Inc.

**Oznámení o ochranných známkách**

SMART Board, SMART Notebook, SMART TeamWorks, SMART Meeting Pro, SMART Ink, SMART lab, Lumio, Object Awareness, smarttech, logo SMART a všechny slogany SMART jsou ochranné známky nebo registrované ochranné známky společnosti SMART Technologies ULC v USA a/nebo jiných zemích. Android, Chrome, Chromebook, Google Cast, Disk Google a Google Play jsou ochranné známky společnosti Google Inc. Microsoft, Windows a OneDrive jsou registrované ochranné známky nebo ochranné známky společnosti Microsoft Corporation ve Spojených státech amerických a/nebo dalších zemích. Mac, macOS, iOS a AirPlay jsou ochranné známky společnosti Apple Inc. registrované v USA a dalších zemích. Intel a Core jsou ochranné známky společnosti Intel Corporation v USA a/nebo dalších zemích. Všechny ostatní názvy produktů a společností třetích stran mohou být ochrannými známkami příslušných vlastníků.

**Upozornění na autorská práva**

© 2019–2023 SMART technologie ULC. Všechna práva vyhrazena. Žádná část této publikace nesmí být reprodukována, přenášena, přepisována, ukládána do vyhledávacího systému nebo překládána do jakéhokoli jazyka v jakékoli formě jakýmikoli prostředky bez předchozího písemného souhlasu společnosti SMART Technologies ULC. Informace v této příručce se mohou změnit bez předchozího upozornění a nepředstavují závazek ze strany společnosti SMART.

Na tento produkt a/nebo jeho použití se vztahuje jeden nebo více z následujících amerických patentů: www.smarttech.com/patents

Listopadu 21, 2023

# Důležité informace

**Poznámka**

Důležité informace o instalaci a údržbě displeje *naleznete v* příručce k instalaci a údržbě interaktivních displejů řady SMART Board MX a MX Pro (smarttech.com/kb/171555).

**Varování**

- Displej neotevírejte ani nerozebírejte. Riskujete úraz elektrickým proudem z vysokého napětí uvnitř krytu. Otevřením krytu také zaniká záruka.
- Nestůjte (ani nedovolte dětem stát) na židli, aby se dotýkaly povrchu displeje.
- Abyste snížili riziko požáru nebo úrazu elektrickým proudem, nevystavujte displej dešti ani vlhkosti.
- Nevkládejte předměty do ventilačních otvorů skříně, protože by se mohly dotknout nebezpečných částí a způsobit úraz elektrickým proudem, požár nebo poškození produktu, na které se nemusí vztahovat záruka.
- Na napájecí kabel nepokládejte těžké předměty. Poškození kabelu může způsobit úraz elektrickým proudem, požár nebo poškození produktu, na které se nemusí vztahovat záruka.
- Pokud je sklo rozbité, nedotýkejte se tekutého krystalu. Abyste předešli zranění, zacházejte s úlomky skla při jejich likvidaci opatrně.
- Odpojte všechny napájecí kabely displeje ze zásuvky a vyhledejte pomoc kvalifikovaného servisního personálu, pokud nastane některá z následujících situací:
  - Napájecí kabel nebo zástrčka jsou poškozené
  - Kapalina se rozlije do displeje
  - Objekty padají do displeje
  - Displej vypadne
  - Dochází k poškození konstrukce, jako je praskání
  - Displej se chová neočekávaně, když postupujete podle návodu k obsluze
- Před vložením nebo vyjmutím OPS z displeje vypněte displej pomocí přepínače na zadní straně displeje. Další informace naleznete v tématu Zřeknutí se odpovědnosti za počítač s otevřeným zásuvným slotem (OPS).

# Obsah

Kapitola 1 Vítejte ..... 6
**O této příručce ..... 6**
**O funkcích a součástech displeje ..... 7**
Dotyk ..... 8
Psaní, kreslení a mazání ..... 8
iQ ..... 8
Displej ..... 9
Audio ..... 9
Přihlášení pomocí NFC ..... 9
Mikrofonní pole ..... 10
Připojení k síti ..... 10
Pokojové počítače a notebooky pro hosty ..... 10
Slot pro příslušenství ..... 11
Přední ovládací panel ..... 12
Panel předního konektoru ..... 12
Senzor okolního světla ..... 12
Kontrolka stavu napájení ..... 12
Dálkové ovládání a IR senzor ..... 12
**Identifikace konkrétního modelu ..... 13**
**Příslušenství ..... 15**
SMART OPS PC modul ..... 15
Stojí ..... 15
USB extendery ..... 16
**Více informací ..... 16**

Kapitola 2 Použití základních funkcí ..... 17
**Probuzení displeje a jeho opětovné uspání ..... 17**
**Používání tlačítka plochy ..... 18**
**Používání předního ovládacího panelu ..... 18**
**Používání dálkového ovladače ..... 20**
**Používání dotykového ovládání ..... 23**
**Psaní, kreslení a mazání ..... 23**
Psaní a kreslení digitálním inkoustem ..... 23
Použití dynamického (plovoucího) panelu nástrojů SMART Ink® ..... 24
Změna výchozí barvy, tloušťky a dalších vlastností pera ..... 24

Vymazání digitálního inkoustu ... 24
**Nastavení hlasitosti ... 25**
**Zmrazení nebo skrytí obrazovky ... 25**
Zmrazení obrazovky ... 25
Zobrazení a skrytí stínu obrazovky ... 26
**Použití karty SMART ID s displejem ... 26**
Nastavení karty SMART ID ... 27
Přihlášení k účtu SMART pomocí karty SMART ID ... 28
Zamykání a odemykání displeje pomocí karty SMART ID ... 28
Správa karty SMART ID ... 29
**Použití mikrofonního pole ... 30**

Kapitola 3 Používání aplikací iQ ... 32
**Používání domovské obrazovky ... 32**
**Použití knihovny aplikací ... 32**
**Použití knihovny souborů ... 33**
**Používání SMART Whiteboard ... 33**
**Používání prohlížeče ... 33**
**Použití sdílení obrazovky ... 33**
**Použití snímků obrazovky ... 34**
**Instalace aplikací třetích stran ... 34**
**Vyčištění displeje ... 34**

Kapitola 4 Připojení počítačů a dalších zařízení ... 35
**Instalace a používání softwaru SMART ... 35**
Stažení a instalace softwaru SMART ... 36
Používání softwaru SMART ... 36
**Připojení pokojových počítačů a notebooků hostů ... 38**
Zobrazení vstupu připojeného počítače ... 43
Nastavení rozlišení a obnovovací frekvence připojeného počítače ... 44
**Připojení PC modulu SMART OPS ... 45**
**Připojení USB disků, periferií a dalších zařízení ... 46**

Kapitola 5 Odstraňování problémů ... 48
**Odstraňování problémů s displejem a souvisejícími produkty SMART ... 48**
**Kontaktování prodejce s žádostí o další podporu ... 48**

Certifikace a dodržování předpisů ... 50

# Kapitola 1 **Vítejte**

Interaktivní displej řady SMART Board® MX nebo MX Pro je centrem vaší učebny nebo zasedací místnosti.

## O této příručce

Tato příručka vysvětluje, jak používat interaktivní displej řady SMART Board MX nebo MX Pro.

Tato příručka je určena pro jednotlivce, kteří používají displeje ve svých organizacích. Pro ty, kteří instalují a udržují displeje, jsou k dispozici další dokumentace a zdroje (viz *Další informace* na straně 15).

**Poznámka**

Tato příručka se zabývá následujícími řadami:

- V4 Řada SMART Board MX (V4)
- V3 Řada SMART Board MX (V3)
- V2-C Řada SMART Board MX (V2-C)
- V2 Řada SMART Board MX (V2)
- MX Řada SMART Board MX
- V4 Pro Řada SMART Board MX Pro (V4)
- V3 Pro Řada SMART Board MX Pro (V3)
- V2-C Pro Řada SMART Board MX Pro (V2-C)
- V2 Pro Řada SMART Board MX Pro (V2)

Informace, které se vztahují ke konkrétním sériím, jsou označeny výše uvedenými symboly.

# O funkcích a součástech displeje

Displej obsahuje rozsáhlou sadu funkcí a komponent:

## Dotyk

Dotykem povrchu displeje můžete na displeji dělat vše, co na počítači – otevírat a zavírat aplikace, setkávat se s ostatními, vytvářet nové dokumenty nebo upravovat stávající, navštěvovat webové stránky, přehrávat a manipulovat s videi atd.

V aplikacích můžete používat řadu gest, včetně posouvání, změny měřítka, otáčení a přibližování a oddalování.

Další informace naleznete v části *Používání dotykového ovládání* na stránce 22.

## Psaní, kreslení a mazání

Displej je dodáván se dvěma pery, pomocí kterých můžete psát nebo kreslit na

obrazovku. Pomocí pěsti nebo dlaně vymažte digitální inkoust z obrazovky.

S vědomím™ objektu displej automaticky reaguje na nástroj nebo objekt, který používáte, bez ohledu na to, zda je
Je to pero, prst nebo dlaň. Technologie Simultaneous Tool Differentiation displeje umožňují dvěma lidem psát nezávisle a současně.

Další informace naleznete v části *Psaní, kreslení a mazání* na stránce 23.

## iQ

Modely řady SMART Board MX (V4) a MX Pro (V4) s iQ nabízejí přístup jedním dotykem k nástrojům pro spolupráci , včetně tabule, bezdrátového sdílení obrazovky a webového prohlížeče. Díky minimální integraci do sítě nejsou potřeba kabely, kabely ani ruční aktualizace softwaru a firmwaru.

Na domovské obrazovce iQ můžete otevírat aplikace iQ, přepínat vstupy a upravovat

nastavení. Další informace o domovské obrazovce naleznete v části *Použití tlačítka*

*Domů* na stránce 17. Další informace o aplikacích iQ naleznete v *kapitole 3 Používání*

*aplikací iQ* na stránce 32.

## Displej

LCD displej s ultra vysokým rozlišením 4K poskytuje optimální čistotu obrazu a široké pozorovací úhly.

Velikost displeje se liší podle modelu:

| **Modely** | **Velikost (úhlopříčka)** |
|---|---|
| SBID-MX255-V4, SBID-MX255-V4-VO, SBID-MX255-V4-PW, SBID-MX055-V4, SBID-MX055-V4-PW, SBID-MX255-V3N, SBID-MX255-V3, SBID-MX255-V3N-PW, SBID-MX255-V3-PW, SBID-MX055-V3N, SBID-MX055-V3, SBID-MX055-V3N-PW, SBID-MX055-V3-PW, SBID-MX255-V2-C, SBID-MX255-V2-CPW, SBID-MX255-V2, SBID-MX255-V2-PW, SBID-MX055-V2, SBID-MX055-V2-PW | 55" |
| SBID-MX265-V4, SBID-MX265-V4-VO, SBID-MX265-V4-PW, SBID-MX065-V4, SBID-MX065-V4-PW, SBID-MX265-V3N, SBID-MX265-V3, SBID-MX265-V3N-PW, SBID-MX265-V3-PW, SBID-MX065-V3N, SBID-MX065-V3, SBID-MX065-V3N-PW, SBID-MX065-V3-PW, SBID-MX265-V2-C, SBID-MX265-V2-CPW, SBID-MX265-V2, SBID-MX265-V2-PW, SBID-MX065-V2, SBID-MX065-V2-PW, SBID-MX365, SBID-MX265 | 65" |
| SBID-MX275-V4, SBID-MX275-V4-VO, SBID-MX275-V4-PW, SBID-MX075-V4, SBID-MX075-V4-PW, SBID-MX275-V3N, SBID-MX275-V3, SBID-MX275-V3N-PW, SBID-MX275-V3-PW, SBID-MX075-V3N, SBID-MX075-V3, SBID-MX075-V3N-PW, SBID-MX075-V3-PW, SBID-MX275-V2-C, SBID-MX275-V2-CPW, SBID-MX275-V2, SBID-MX275-V2-PW, SBID-MX075-V2, SBID-MX075-V2-PW, SBID-MX375, SBID-MX275 | 75" |
| SBID-MX286-V4, SBID-MX286-V4-VO, SBID-MX286-V4-PW, SBID-MX086-V4, SBID-MX086-V4-PW, SBID-MX286-V3N, SBID-MX286-V3, SBID-MX286-V3N-PW, SBID-MX286-V3-PW, SBID-MX086-V3N, SBID-MX086-V3, SBID-MX086-V3N-PW, SBID-MX086-V3-PW, SBID-MX286-V2-C, SBID-MX286-V2-CPW, SBID-MX286-V2, SBID-MX286-V2-PW, SBID-MX086-V2, SBID-MX086-V2-PW, SBID-MX386, SBID-MX286 | 86" |

## Audio

Displej obsahuje dva integrované reproduktory, které jsou navrženy tak, aby poskytovaly zvuk v přední části místnosti.

## Přihlášení pomocí NFC

V4 V4 Pro

Modely řady SMART Board MX (V4) a MX Pro (V4) s iQ vám umožňují přihlásit se k účtu SMART pomocí technologie NFC (Near Field Communication): stačí přiložit kartu SMART ID k oblasti čtečky karet na rámu displeje a zadat PIN. Tato funkce vám pomůže ušetřit čas při přihlašování k účtu bez zadávání uživatelského jména a hesla.

Další informace naleznete v části *Použití karty SMART ID s displejem* na stránce 26.

## Mikrofonní pole

V4 V4 Pro

Vestavěné mikrofonní pole modelů SMART Board MX (V4) a MX Pro (V4) můžete použít s konferenční aplikací. Mikrofonní pole poskytuje vylepšenou detekci zvuku. Místo mikrofonu připojeného počítače můžete také použít vestavěné mikrofony displeje.

Další informace naleznete v části *Použití pole mikrofonů* na stránce 30.

## Připojení k síti

Displej vyžaduje síťové připojení pro stahování aktualizací softwaru a firmwaru a řada aplikací iQ vyžaduje také připojení k síti.

K síti se můžete připojit pomocí Wi-Fi nebo konektoru RJ45 LAN na displeji:

- Wi-Fi podporuje pásma 2,4 i 5 GHz.
- Dva konektory RJ45 umožňují připojení displeje a externího zařízení, jako je počítač, k síti Ethernet.

## Pokojové počítače a notebooky pro hosty

Můžete připojit pokojové počítače a notebooky pro hosty a používat displej k jejich prohlížení a interakci s nimi.

Displej je dodáván se softwarem SMART, který si můžete nainstalovat do připojených počítačů, abyste mohli plně využívat funkce displeje při používání připojených počítačů.

Další informace naleznete v *kapitole 4 Připojení počítačů a jiných zařízení* na stránce 35.

## Slot pro příslušenství

MX

Spotřebič iQ se vkládá do slotu pro příslušenství na zadní straně následujících modelů:

- Zobrazit materiál SBID-MX365
- Zobrazit materiál SBID-MX375
- SBID-MX386
- Zobrazit materiál SBID-MX265
- SBID-MX275
- Zobrazit materiál SBID-MX286

**Poznámka**

U modelů SBID-MX365, SBID-MX375 a SBID-MX386 můžete do zařízení vložit výpočetní kartu Intel® a zajistit tak kompletní instalaci systému Windows® 10 bez potřeby externího počítače nebo kabelů.

V4 V4 Pro V3 V3 Pro V2-C V2-C Pro V2 V2 Pro

U ostatních modelů můžete do slotu pro příslušenství nainstalovat zařízení kompatibilní s OPS, jako je PC modul SMART OPS. Počítačové moduly SMART OPS poskytují kompletní instalaci systému Windows Pro.

Další informace o modulech SMART OPS PC naleznete v části *PC modul SMART OPS* na stránce 14.

**Opatrnost**

Maximální dostupný výkon slotu pro příslušenství závisí na modelu displeje:

| Modely | Maximální dostupný výkon |
|---|---|
| V4 V4 Pro | 100 W |
| V3 V3 Pro V2-C V2-C Pro V2 V2 Pro MX | 60 W |

Slot není omezeným zdrojem energie. Abyste snížili riziko požáru, ujistěte se, že příslušenství připojené ke slotu splňuje požadavky na požární odolnost IEC 62368-1.

## Přední ovládací panel

Přední ovládací panel obsahuje tlačítka pro zapnutí a vypnutí displeje, ovládání hlasitosti, zmrazení a rozmrazení obrazovky a zobrazení a skrytí stínidla obrazovky.

Další informace o předním ovládacím panelu naleznete v části *Použití předního ovládacího panelu* na stránce 17.

## Panel předního konektoru

Přední konektorový panel obsahuje konektory pro USB periferie a počítačový nebo jiný vstup.

Další informace o panelu předního konektoru naleznete v části *Připojení pokojových počítačů a hostujících notebooků* na stránce 38.

## Senzor okolního světla

Senzor okolního světla je umístěn v pravém dolním rohu rámečku displeje.

Senzor okolního světla detekuje jas místnosti a podle toho upravuje jas obrazovky .

## Kontrolka stavu napájení

Kontrolka stavu napájení se nachází v pravém dolním rohu rámečku displeje.

Kontrolka stavu napájení indikuje stav displeje.

| Kontrolka stavu napájení | Stav displeje |
|---|---|
| Červený | Pohotovostní režim |
| Zelený | Normální provozní režim |

## Dálkové ovládání a IR senzor

Pomocí dálkového ovladače můžete zapínat a vypínat displej, upravovat nastavení displeje atd.

IR senzor pro dálkové ovládání je umístěn v pravém dolním rohu rámečku displeje. Další informace o dálkovém ovladači naleznete v části *Použití dálkového ovladače* na stránce 19.

# Identifikace konkrétního modelu

Existuje několik modelů interaktivních displejů řady SMART Board MX a MX Pro:

| V4 V4 Pro | V3 V3 Pro | V2-C V2-C Pro | V2 V2 Pro | MX |
|---|---|---|---|---|
| Zobrazit materiál SBID-MX255-V4 Označení normy: SBID-MX265-V4 Označení normy: SBID-MX275-V4 Označení normy: SBID-MX286-V4 Označení normy: SBID-MX255-V4-VO Označení normy: SBID-MX265-V4-VO Označení normy: SBID-MX275-V4-VO Označení normy: SBID-MX255-V4-PW Označení normy: SBID-MX265-V4-PW Nabídka zboží- MX275-V4-PW Označení normy: SBID-MX286-V4-PW Označení normy: SBID-MX055-V4 Označení normy: SBID-MX065-V4 Označení normy: SBID-MX075-V4 Označení normy: SBID-MX086-V4-PW Označení normy: SBID-MX075-V4-PW Označení normy: SBID-MX086-V4-PW | Zobrazit materiál SBID-MX255-V3N Označení normy: SBID-MX255-V3 Označení normy: SBID-MX265-V3N Označení normy: SBID-MX275-V3N Označení normy: SBID-MX275-V3 Označení normy: SBID-MX286-V3N Označení normy: SBID-MX286-V3 Zobrazit materiál SBID-MX255-V3N-PW OZNAČENÍ NORMY: SBID-MX255-V3-PW Zobrazit materiál SBID-MX265-V3N-PW OZNAČENÍ NORMY: SBID-MX265-V3-PW Zobrazit materiál SBID-MX275-V3-PW Zobrazit materiál SBID-MX286-V3N-PW OZNAČENÍ NORMY: SBID-MX286-V3-PW Označení normy: SBID-MX055-V3N Označení normy: SBID-MX055-V3 Zobrazit materiál SBID-MX065-V3N Označení normy: SBID-MX065-V3 Označení normy: SBID-MX075-V3N Označení normy: SBID-MX086-V3N Označení normy: SBID-MX086-V3 Zobrazit materiál SBID-MX055-V3N-PW | Zobrazit materiál SBID-MX255-V2-C Označení normy: SBID-MX265-V2-C Označení normy: SBID-MX275-V2-C Označení normy: SBID-MX286-V2-C Označení normy: SBID-MX255-V2-CPW Označení normy: SBID-MX275-V2-CPW | Zobrazit materiál SBID-MX255-V2 Označení normy: SBID-MX265-V2 Označení normy: SBID-MX275-V2 Označení normy: SBID-MX286-V2 Označení normy: SBID-MX255-V2-PW Označení normy: SBID-MX275-V2-PW Označení normy: SBID-MX286-V2-PW Označení normy: SBID-MX055-V2 Označení normy: SBID-MX065-V2-PW Označení normy: SBID-MX075-V2-PW Označení normy: SBID-MX086-V2-PW | Zobrazit materiál SBID-MX365 Označení normy: SBID-MX375 Označení normy: SBID-MX386 Označení normy: SBID-MX265 Označení normy: SBID-MX286 |

| | | | |
|---|---|---|---|
| SBID-MX055-V3-PW<br>Zobrazit materiál SBID-MX065-V3N-PW<br>OZNAČENÍ NORMY: SBID-MX065-V3-PW<br>Zobrazit materiál SBID-MX075-V3N-PW<br>OZNAČENÍ NORMY: SBID-MX075-V3-PW<br>Zobrazit materiál SBID-MX086-V3-PW | | | |

**Tip**

U modelů řady SMART Board MX (V2), MX Pro (V2) nebo novějších můžete k identifikaci řady použít štítek na levé straně displeje. Další informace naleznete v části *Kontaktování prodejce s žádostí o další podporu* na stránce 48.

# Příslušenství

Mezi příslušenství k displeji patří:

- SMART OPS PC modul
- Stojí
- USB extendery

> **Poznámka**
>
> Další informace o tomto a dalším příslušenství naleznete v smarttech.com/accessories.

## SMART OPS PC modul

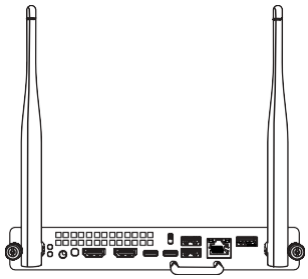

Počítačové moduly SMART Open Pluggable Specification (OPS) poskytují bezproblémovou instalaci systému Windows Pro založenou na procesorech Intel Core™ a jsou navrženy speciálně pro práci s interaktivním displejem SMART Board. Všechny PC moduly OPS jsou plně licencovány systémem Windows Pro. Nainstalujte modul OPS PC do slotu pro příslušenství displeje a zajistěte si kompletní instalaci 4K UHD Windows na dosah ruky, aniž byste potřebovali externí počítač nebo další kabely.

Nainstalujte známé aplikace systému Windows, jako je SMART Notebook®, SMART TeamWorks™ a SMART Meeting Pro® a získejte přístup k
Přímo přes síťové připojení displeje. Upgrady a servis PC modulu OPS lze snadno provádět bez demontáže displeje z jeho montáže.

## Stojí

Pokud chcete displej přemisťovat z místa na místo, můžete jej nainstalovat na mobilní stojánek SMART. Pokud instalujete displej na stěnu, která neunese plnou váhu displeje, můžete displej nainstalovat na podlahový stojan SMART.

> **Poznámka**
>
> Pro uživatele v Austrálii a na Novém Zélandu: Společnost SMART neposkytuje stojany pro použití v Austrálii a na Novém Zélandu, ani nemůže poskytnout doporučení pro stojany od jiných dodavatelů.

## USB extendery

Jak je uvedeno ve specifikacích displeje, existuje maximální délka pro připojení kabelu USB mezi displejem a počítačem.

Pokud potřebujete delší připojení USB, použijte prodlužovač USB-XT. Podívejte se na *specifikace extenderu USB-XT* (smarttech.com/kb/119318).

> **Poznámka**
>
> Další informace o rozšíření připojení USB naleznete v tématu Prodlužovače kabelů USB.

# Více informací

Kromě této příručky poskytuje společnost SMART další dokumenty v sekci Podpora na webu SMART (smarttech.com/support). Naskenujte QR kód na straně 2 a zobrazte si tyto zdroje na svém mobilním zařízení.

# Kapitola 2 **Použití základních funkcí**

Tato kapitola vysvětluje, jak probudit displej, když je v režimu spánku, jak zobrazit vstup připojených počítačů a jak pracovat s displejem.

## Probuzení displeje a jeho opětovné uspání

Chcete-li displej probudit, stiskněte **tlačítko** Napájení ⏻ na předním ovládacím panelu nebo na dálkovém ovladači.

Chcete-li displej vrátit do částečného režimu spánku, stiskněte **tlačítko** Napájení ⏻ na předním ovládacím panelu nebo na dálkovém ovladači.

> **Poznámka**
>
> Dotyk není k dispozici ihned po probuzení nebo zapnutí displeje. Počkejte několik sekund a poté displej zareaguje na dotyk.

Informace o vypnutí displeje naleznete v *příručce pro instalaci a údržbu interaktivních displejů řady SMART Board MX a MX Pro* (smarttech.com/kb/171555).

# Používání tlačítka plochy

Domovskou obrazovku můžete použít k otevírání a používání aplikací iQ, zobrazení vstupu připojených počítačů a další. Můžete také změnit pozadí a přizpůsobit další funkce domovské obrazovky. Další informace o domovské obrazovce naleznete v tématu Principy domovské obrazovky.

Vstupní obrazovka zobrazuje miniatury připojených počítačů a umožňuje přepínat mezi vstupy. Na

domovskou obrazovku nebo vstupní obrazovku se můžete kdykoli vrátit podle níže uvedených pokynů.

**Zobrazení domovské obrazovky nebo vstupní obrazovky**

V4 V4 Pro

Stiskněte **tlačítko** plochy pod obrazovkou. NEBO

Stiskněte **tlačítko** Domů na dálkovém ovladači.

V3 V3 Pro V2-C V2-C Pro V2 V2 Pro

Stiskněte **tlačítko** Domů na předním ovládacím panelu nebo na dálkovém ovladači.

MX

Klepněte na v dolní části obrazovky.

# Používání předního ovládacího panelu

V závislosti na modelu obsahuje přední ovládací panel tlačítka pro návrat na domovskou obrazovku iQ, přepínání vstupů, zobrazení a skrytí stínidla obrazovky, ovládání hlasitosti, zmrazení a rozmrazení obrazovky a zapnutí a vypnutí displeje.

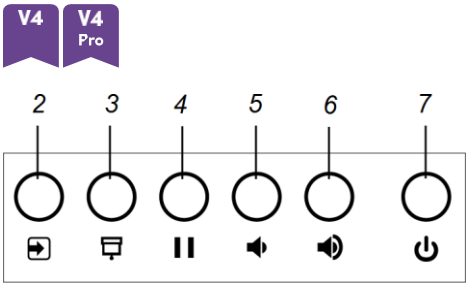


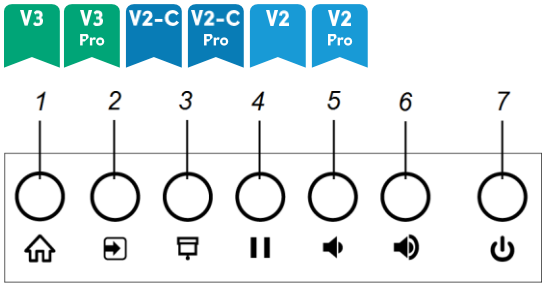


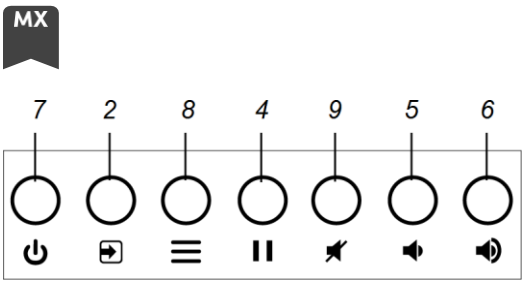


| Č. | Jméno | Procedura |
|---|---|---|
| 1 | Domov | Stisknutím se vrátíte na domovskou obrazovku iQ (viz *Použití tlačítka Domů* na předchozí straně).<br>**Poznámka**<br>- U modelů řady SMART Board MX (V4) a MX Pro (V4) je **Tlačítko** Domů je pod obrazovkou.<br>- U modelů řady SMART Board MX se **tlačítko** Domů nachází ve spodní části obrazovky. |
| 2 | Výběr vstupu | Stisknutím přepnete vstupy (viz *Zobrazení vstupu připojeného počítače* na straně 43). |
| 3 | Stínidlo obrazovky | Stisknutím skryjete obsah obrazovky za stínítkem obrazovky (viz *Zmrazení nebo skrytí obrazovky* na straně 25). |
| 4 | Mrznout | Stisknutím zmrazíte a uvolníte obrazovku (viz *Zmrazení obrazovky* na straně 25). |
| 5 | Snížení hlasitosti | Stisknutím snížíte hlasitost (viz *Nastavení hlasitosti* na straně 25). |
| 6 | Zvýšení hlasitosti | Stisknutím zvýšíte hlasitost (viz *Nastavení hlasitosti* na straně 25). |
| 7 | Moc | Stisknutím probudíte displej a dalším stisknutím vstoupíte do režimu spánku (viz *Probuzení displeje a jeho opětovné uspání* na straně 16). |
| 8 | Menu | Stisknutím otevřete nastavení displeje. |
| 9 | Ztlumit | Stisknutím ztlumíte nebo zrušíte ztlumení hlasitosti. |

# Používání dálkového ovladače

Displej je dodáván s infračerveným dálkovým ovládáním.

Pomocí infračerveného dálkového ovladače můžete zapínat a vypínat displej, přepínat vstupy, ovládat hlasitost, přistupovat k aplikacím iQ na displeji a další. Pomocí dálkového ovladače můžete také otevřít nabídky na obrazovce a změnit nastavení displeje.

**Důležité**

- Nevystavujte dálkový ovladač silným otřesům.
- Udržujte dálkový ovladač mimo dosah kapalin. Pokud navlhne, okamžitě jej otřete do sucha.
- Nevystavujte dálkový ovladač teplu nebo páře.
- Neotevírejte žádnou jinou část dálkového ovladače než přihrádku na baterie.

V4 V4 Pro V3 V3 Pro V2-C V2-C Pro V2 V2 Pro

Na obrázku a v tabulce níže jsou uvedeny funkce dálkového ovladače.

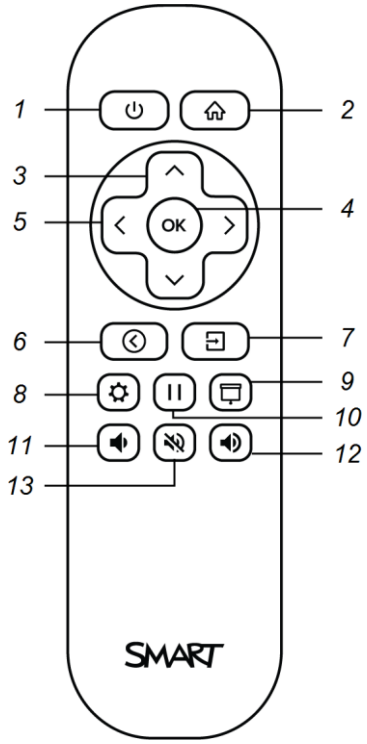


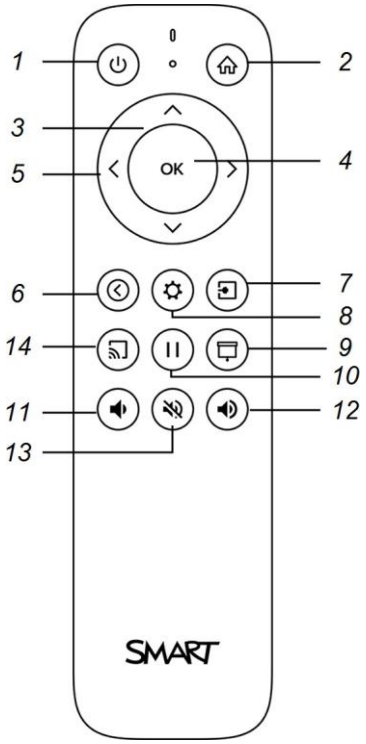

| Č. | Jméno | Procedura |
|---|---|---|
| 1 | Moc | • Stisknutím vstoupíte do pohotovostního režimu nebo jej opustíte (viz *Probuzení displeje a jeho opětovné uspání* na straně 16).<br>**Poznámka**<br>Dotyk není k dispozici ihned po probuzení nebo zapnutí displeje. Počkejte několik sekund a poté displej zareaguje na dotyk.<br>• Stisknutím a podržením po dobu čtyř sekund vypnete displej. |
| 2 | Domov | Otevřete domovskou obrazovku iQ (viz *Použití tlačítka Domů* na straně 17). |
| 3 | Tlačítka nahoru a dolů | Vyberte možnost nabídky v nastavení. |
| 4 | OK | V nastavení vyberte možnost nabídky. |
| 5 | Levé a pravé tlačítko | Změňte hodnotu vybraného nastavení. |
| 6 | Hřbet | Vraťte se o krok zpět v historii navigace. |
| 7 | Vstup | Přepínání vstupů (viz *Zobrazení vstupu připojeného počítače* na straně 43). |
| 8 | Nastavení | Otevřete nastavení zobrazení. |
| 9 | Stínidlo obrazovky | Skryjte obsah obrazovky za stínítkem obrazovky (viz *Zobrazení a skrytí stínu obrazovky* na stránce 26). |
| 10 | Zmrazení snímku | Zmrazte a uvolněte obrazovku (viz strana 25). |
| 11 | Zvýšení hlasitosti | Zvyšte hlasitost (viz *Nastavení hlasitosti* na straně 25). |
| 12 | Snížení hlasitosti | Snižte hlasitost (viz *Nastavení hlasitosti* na straně 25). |
| 13 | Ztlumení hlasitosti | Ztlumte hlasitost (viz *Nastavení hlasitosti* na straně 25). |
| 14 | Sdílet obrazovku | Otevřete aplikaci Screen Share (viz Sdílení obrazovky zařízení s displejem).<br>**Poznámka**<br>Toto tlačítko není k dispozici u všech modelů dálkových ovladačů. |

MX

Na obrázku a v tabulce níže jsou uvedeny funkce dálkového ovladače.

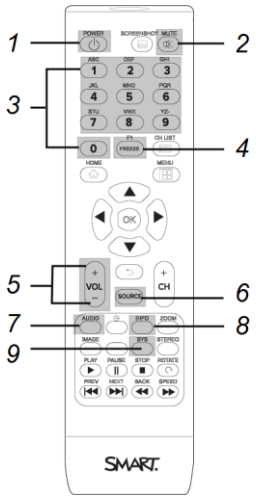


| Č. | Jméno | Procedura |
|---|---|---|
| 1 | Moc | Stisknutím vstoupíte do pohotovostního režimu nebo jej opustíte (viz *Probuzení displeje a jeho opětovné uspání* na straně 16). |
| 2 | Ztlumit | Ztlumte nebo zrušte ztlumení hlasitosti (viz *Nastavení hlasitosti* na straně 25). |
| 3 | [Číselná tlačítka] | Stisknutím tlačítek na numerické klávesnici upravíte nastavení. |
| 4 | Zmrazení snímku | Zmrazte a uvolněte obrazovku (viz strana 25). |
| 5 | Zvýšení/snížení hlasitosti | Zvyšte nebo snižte hlasitost (viz *Nastavení hlasitosti* na straně 25). |
| 6 | Zdroj | Přepínání vstupů (viz *Zobrazení vstupu připojeného počítače* na straně 43). |
| 7 | Audio | Změňte režim zvuku displeje. |
| 8 | Informace | Zobrazte zjištěné rozlišení displeje a obnovovací frekvenci pro aktuální vstup. |
| 9 | Nastavení | Otevřete nastavení zobrazení. |

**Poznámka**

Tlačítka uvedená v této tabulce a zvýrazněná šedou barvou na obrázku výše jsou jediná, která mají vliv na displej. Stisknutím ostatních tlačítek senzor dálkového ovládání zabliká, ale nemají žádný účinek.

# Používání dotykového ovládání

Na produktu SMART můžete dělat vše, co můžete dělat na svém počítači – otevírat a zavírat aplikace, setkávat se s ostatními, vytvářet nebo upravovat dokumenty, navštěvovat webové stránky, přehrávat a manipulovat s videi atd. – dotykem povrchu produktu SMART.

V aplikacích můžete používat celou řadu gest, včetně posouvání, změny měřítka, otáčení a zvětšování.

Displej podporuje až 20 současných interakčních bodů, což umožňuje vám a ostatním uživatelům současně pracovat s objekty na obrazovce.

> **Poznámka**
>
> Ne všechna gesta fungují ve všech aplikacích. Informace  o tom, která gesta podporuje, najdete v dokumentaci k aplikaci.

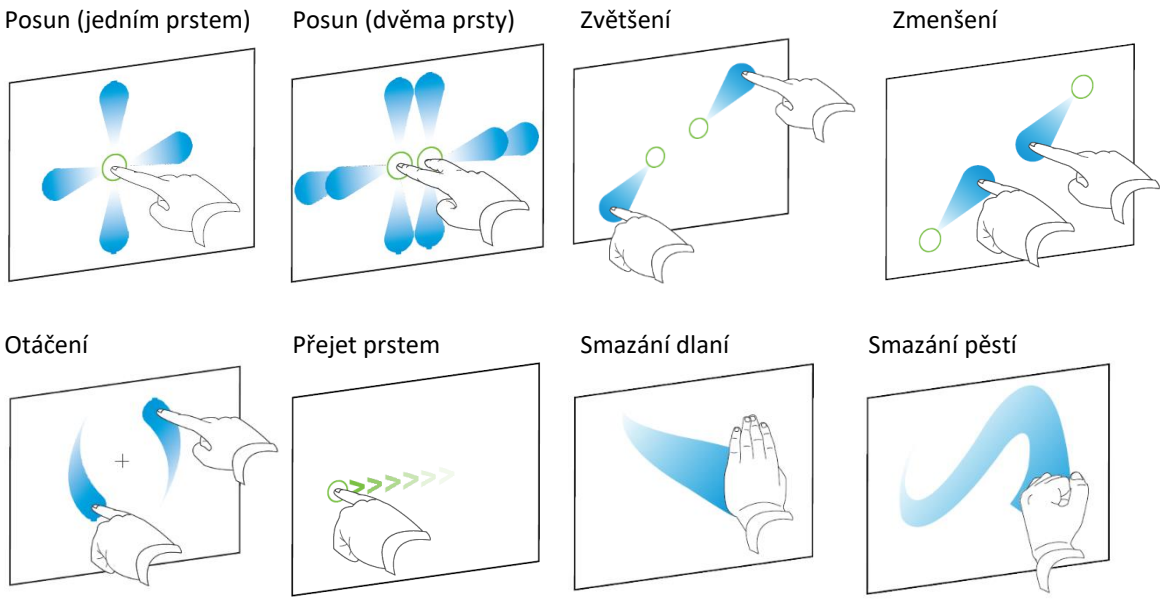


# Psaní, kreslení a mazání

Součástí displeje jsou dvě pera, pomocí kterých můžete psát nebo kreslit digitálním inkoustem. Digitální inkoust můžete vymazat pomocí gest nebo nástroje guma v aplikacích.

## Psaní a kreslení digitálním inkoustem

1. Zvedněte jedno z per displeje.
2. Pomocí pera můžete psát nebo kreslit digitálním inkoustem.

## Použití dynamického (plovoucího) panelu nástrojů SMART Ink®

Když začnete kreslit na obrazovku při prohlížení vstupu připojeného počítače , objeví se na obrazovce dynamický (plovoucí) panel nástrojů SMART Ink pro SMART Ink. Pomocí tohoto panelu nástrojů můžete dočasně změnit barvu, tloušťku nebo jiné vlastnosti pera. Můžete také přistupovat k dalším nástrojům SMART Ink, jako je snímání obrazovky, bodové osvětlení, stínování obrazovky a tak dále.

Chcete-li se dozvědět více o inkoustu SMART Ink a jeho panelu nástrojů, navštivte stránku podpory ovladačů produktů a inkoustu SMART. Zde je několik rychlých odkazů, které vám pomohou začít:

- Zapnutí nebo vypnutí inkoustu SMART
- Otevření dynamického (plovoucího) panelu nástrojů
- Zavření (skrytí) nástrojové lišty
- Použití prezentačních nástrojů

## Změna výchozí barvy, tloušťky a dalších vlastností pera

Barvu, tloušťku a další vlastnosti pera můžete dočasně změnit pomocí dynamického (plovoucího) panelu nástrojů SMART Ink, když si prohlížíte vstup připojeného počítače.

Chcete-li změnit výchozí barvu, tloušťku a další vlastnosti pera, přečtěte si článek Změna nastavení pera, gumy a tlačítek .

## Vymazání digitálního inkoustu

Digitální inkoust můžete z obrazovky vymazat dlaní nebo pěstí.

### Postup při vymazání digitálního inkoustu

Pohybujte pěstí nebo dlaní po digitálním inkoustu, který chcete vymazat.

# Nastavení hlasitosti

Pomocí tlačítek na předním ovládacím panelu nebo na dálkovém ovladači můžete zvýšit, snížit nebo ztlumit hlasitost displeje.

### Zvýšení nebo snížení hlasitosti

Stiskněte tlačítko pro zvýšení nebo **snížení hlasitosti** na předním ovládacím panelu nebo na dálkovém ovladači.

**Poznámky**

- Stisknutím a podržením **tlačítka** snížení hlasitosti rychle snížíte hlasitost.
- Když stisknete **tlačítko** pro zvýšení hlasitosti nebo **snížení hlasitosti** na předním ovládacím panelu nebo na dálkovém ovladači, můžete hlasitost upravit pomocí posuvníku na obrazovce.

### Ztlumení hlasitosti

Stiskněte tlačítko **Ztlumit** na dálkovém ovladači .

# Zmrazení nebo skrytí obrazovky

Obsah obrazovky můžete dočasně zmrazit nebo skrýt pomocí funkcí zmrazení a stínování obrazovky .

## Zmrazení obrazovky

Obrazovku můžete dočasně zmrazit stisknutím **tlačítka** Zmrazit na předním ovládacím panelu nebo na dálkovém ovladači. To je užitečné zejména v případě, že chcete pozastavit video, animaci nebo jiné pohyblivé obrázky.

**Poznámka**

Zmrazení obrazovky nepozastaví aplikace, které jsou spuštěny na připojeném počítači. Jednoduše zmrazí obraz a ztlumí zvuk procházející displejem.

**Tip**

Když je obrazovka zmrazená, můžete přes ni psát nebo kreslit (viz *Psaní, kreslení a mazání* na straně 23). Pokud je iQ povoleno, můžete uložit snímek obrazovky svého psaní nebo kresby do knihovny souborů (viz Otevírání a správa souborů).

Chcete-li obrazovku rozmrazit, stiskněte **znovu tlačítko** Zmrazit.

## Zobrazení a skrytí stínu obrazovky

V4 V4 Pro V3 V3 Pro V2-C V2-C Pro V2 V2 Pro

Obsah obrazovky můžete dočasně skrýt za stínítkem virtuální obrazovky stisknutím tlačítka **Tlačítko** Screen Shade na předním ovládacím panelu nebo dálkovém ovladači.

Chcete-li odstranit stín obrazovky a odkrýt obsah obrazovky, stiskněte **znovu tlačítko** Stín obrazovky .

# Použití karty SMART ID s displejem

V4 V4 Pro

Integrovaná technologie čtečky/zapisovačky RFID NFC modelů řady SMART Board MX (V4) a MX Pro (V4) vám umožňuje přihlásit se k účtu SMART podržením karty SMART ID v oblasti čtečky karet na rámu displeje (na obrázku níže) a následným zadáním kódu PIN.

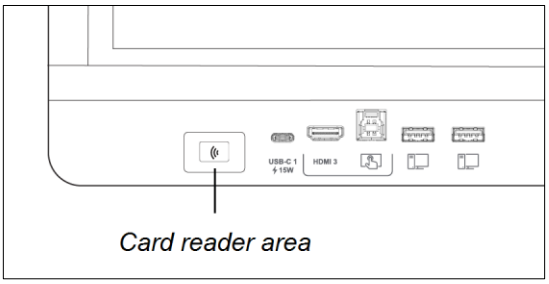


Po nastavení karty SMART ID se s ní můžete přihlásit k libovolnému interaktivnímu displeji SMART Board s podporou NFC.

Přihlášením pomocí karty SMART ID získáte přístup k obvyklým funkcím vašeho účtu SMART. Můžete si přizpůsobit nastavení displeje (například tapetu displeje) a stahovat soubory z Disku™ Google nebo OneDrive™. Pokud je váš účet SMART připojen k aktivnímu předplatnému sady SMART Learning Suite, můžete také synchronizovat všechny své soubory lekcí ze softwaru SMART Notebook a Lumio™ by SMART na displej.

Přihlášení NFC vyžaduje:

- iQ system verze 3.12 SP2 nebo novější.
- displej, který má být připojen k síti.

> **Důležité**
>
> Podporovány jsou pouze karty SMART ID.

**Poznámky**

- Když držíte kartu SMART ID v oblasti čtečky karet na rámu, udržujte kartu co nejrovnější.
- Pokud vyberete jinou oblast služeb, budete muset kartu SMART ID nastavit znovu tak, že kartu vyjmete a znovu nastavíte.
- Pokud jste přihlášeni ke svému účtu SMART na jednom displeji, ale poté se přihlásíte na druhém displeji, budete ke svému účtu SMART přihlášeni na obou displejích.

**Tip**

Po přihlášení k účtu SMART se nezapomeňte na konci relace odhlásit, aby byl váš účet v bezpečí. Pro zvýšení bezpečnosti mohou správci IT povolit nastavení *Automatické odhlašování z nečinnosti* v **Nastavení > zabezpečení**, aby se displej po určité době nečinnosti automaticky odhlásil z účtu SMART uživatele.

## Nastavení karty SMART ID

1. Klepnutím na avatar svého profilu otevřete *Centrum oznámení*.

2. V dolní části oznamovacího centra klepněte na **Přihlásit** se a vyberte možnost přihlášení k účtu SMART. Po zobrazení výzvy zadejte své uživatelské jméno, heslo.
3. Znovu otevřete Oznamovací centrum a klepněte na **Upravit** účet **> Nastavit ID kartu > Přidat ID kartu**.
4. Zadejte kód PIN (který může obsahovat také symboly pro zvýšení zabezpečení) a klepněte na tlačítko **Další**.

   Tento PIN použijete, když se pomocí karty SMART ID přihlašujete ke svému účtu SMART. To je navrženo tak, aby zabránila použití vaší karty SMART ID neoprávněným uživatelem.
5. Znovu zadejte PIN a klepněte na Další.
6. Přiložte kartu SMART ID ke čtečce karet na rámu po dobu 1 nebo 2 sekund.

7. Až budete vyzváni, podržte kartu SMART ID u čtečky karet na rámu znovu po dobu 1–6 sekund.

   Vaše karta SMART ID je nyní nastavena a můžete ji použít k přihlášení ke svému účtu SMART na jakémkoli interaktivním displeji SMART Board s podporou NFC, který je připojen k síti.

## Přihlášení k účtu SMART pomocí karty SMART ID

### Použití karty SMART ID k přihlášení k účtu SMART

1. Přiložte kartu SMART ID ke čtečce karet na rámu po dobu 1 nebo 2 sekund.
2. Zadejte svůj PIN a klepněte na **Další**.
3. Přiložte kartu SMART ID ke čtečce karet na rámu po dobu 1 nebo 2 sekund. Na

   displeji jste přihlášeni ke svému účtu SMART.

### Odhlášení z účtu SMART

1. Klepnutím na avatar svého profilu otevřete Centrum oznámení.

2. V dolní části Oznamovacího centra klepněte na **Odhlásit se**.

## Zamykání a odemykání displeje pomocí karty SMART ID

> **Poznámky**
>
> - Zamykání a odemykání displeje pomocí karty SMART ID je podporováno ve verzi systému iQ 3.11 nebo novější.
> - Kartu SMART ID musíte před použitím k zamykání a odemykání displeje nastavit (viz *Nastavení karty SMART ID* na předchozí stránce).

- Abyste mohli používat kartu SMART ID k zamykání a odemykání displeje, musíte být přihlášeni ke svému účtu SMART (viz *Přihlášení k účtu SMART pomocí karty SMART ID* na předchozí stránce).
- Displej můžete také dočasně uzamknout kódem PIN, abyste zabránili neoprávněnému přístupu. Viz Nastavení kódu PIN zamykací obrazovky. Pokud se pokusíte použít jinou kartu SMART ID, než která byla použita k uzamčení obrazovky, budete muset k odemknutí obrazovky zadat kód PIN uzamčené obrazovky.

### Uzamčení displeje pomocí karty SMART ID

Podržte kartu SMART ID v oblasti čtečky karet na rámu po dobu 1 až 2 sekund.

### Odemknutí displeje pomocí karty SMART ID

Podržte kartu SMART ID v oblasti čtečky karet na rámu po dobu 1 až 2 sekund.

> **Poznámka**
>
> Pokud se pokusíte odemknout obrazovku pomocí karty SMART ID, která se liší od karty použité k uzamčení obrazovky, budete vyzváni k zadání kódu PIN zamykací obrazovky. Informace o použití PIN kódu zamykací obrazovky naleznete v tématu Nastavení kódu PIN zamykací obrazovky.

## Správa karty SMART ID

### Změna kódu PIN spojeného s vaší poznámkou

> **SMART ID**
>
> Pokud zvolíte nový PIN, nebudete moci odemknout obrazovku pomocí starého PIN kódu.

1. Přihlaste se ke svému účtu SMART na displeji (viz *Přihlášení k účtu SMART pomocí karty SMART ID* na předchozí stránce).
2. Klepnutím na avatar svého profilu otevřete Centrum oznámení.

3. V dolní části Oznamovacího centra klepněte na **Upravit účet > Resetovat PIN průkazu totožnosti**.

4. Zadejte nový kód PIN (který může obsahovat také symboly pro zvýšení zabezpečení) a klepněte na Další.
5. Přiložte kartu SMART ID ke čtečce karet na rámu po dobu 1 nebo 2 sekund.
6. Až budete vyzváni, podržte kartu SMART ID u čtečky karet na rámu znovu po dobu 1–6 sekund.

   PIN spojený s vaší kartou SMART ID byl nyní změněn.

### Odebrání karty SMART ID z účtu SMART Poznámka

Pokud ze svého účtu SMART odeberete kartu SMART ID, nebudete ji již moci používat k přihlášení ke svému účtu.

1. Přihlaste se ke svému účtu SMART na displeji (viz *Přihlášení k účtu SMART pomocí karty SMART ID* na straně 28).
2. Otevřete Oznamovací centrum a klepněte na **Upravit** účet > **Odebrat průkaz totožnosti**.
3. Klepněte na **Odstranit**.

   Karta SMART ID byla nyní odstraněna z vašeho účtu.

# Použití mikrofonního pole

V4 V4 Pro

Pole mikrofonů můžete použít k zachycení zvuku při používání konferenční aplikace na displeji. K displeji můžete také připojit počítač v místnosti nebo notebook pro hosty a místo připojeného počítače použít vestavěné mikrofonní pole displeje. Mikrofonní pole poskytuje vylepšený výběr zvuku a potlačení šumu.

**Poznámka**

Další informace o instalaci aplikací třetích stran najdete v tématu Přidávání a správa aplikací v prostředí iQ.

### Použití pole mikrofonů s konferenčními aplikacemi displeje

Spusťte konferenční aplikaci na displeji.

Pokud pole mikrofonů displeje není vybráno automaticky, otevřete ovládací prvky zvuku v konferenční aplikaci a **ze seznamu vstupních zvukových zařízení** vyberte SMART IFP Mic.

> **Tip**
>
> Pomocí ovládacích prvků zvuku v konferenční aplikaci monitoru můžete upravit nastavení, jako je redukce šumu na pozadí a citlivost mikrofonu.

### Použití pole mikrofonů s připojeným počítačem

1. Připojte počítač k displeji a vyberte jej jako vstup displeje. (viz *Zobrazení vstupu připojeného počítače* na straně 43).
2. Otevřete ovládací prvky zvuku na připojeném počítači.

| | |
|---|---|
| **Počítač se systémem Windows** | Vyberte Start **> Nastavení > Systém > Zvuk > Vstup > Zvolit vstupní zařízení a zvolte vstupní zařízení**. |
| **Počítač Mac** | Vyberte **nabídku Apple > Předvolby systému**, klikněte na **Zvuk** a potom na **Vstup**. |

3. Vyberte **SMART IFP Mic** ze seznamu vstupních zvukových zařízení.

> **Tip**
>
> Pomocí ovládacích prvků zvuku připojeného počítače upravte nastavení, jako je vstupní hlasitost a redukce šumu na pozadí.

### Nastavení pole mikrofonů jako výchozího mikrofonu při používání konferenční aplikace na připojeném počítači

1. Připojte počítač k displeji a vyberte jej jako vstup displeje (viz *Zobrazení vstupu připojeného počítače* na straně 43).
2. Spusťte konferenční aplikaci na počítači.
3. Otevřete ovládací prvky zvuku konferenční aplikace a **ze seznamu vstupních zvukových zařízení** vyberte SMART IFP Mic.

> **Tip**
>
> Pomocí ovládacích prvků zvuku konferenční aplikace můžete upravit nastavení, jako je hlasitost vstupu a redukce šumu na pozadí.

# Kapitola 3 **Používání aplikací iQ**

## Používání domovské obrazovky

Domovská obrazovka iQ zobrazuje poslední soubory a oblíbené aplikace a soubory.

#### Zobrazení domovské obrazovky

Klepněte na tlačítko plochy v dolní části obrazovky.

Chcete-li se dozvědět, jak používat další funkce domovské obrazovky, přečtěte si téma Vysvětlení domovské obrazovky.

## Použití knihovny aplikací

Knihovna aplikací obsahuje prohlížeč a tabuli SMART. Můžete také přidávat aplikace z webu a obchodu s aplikacemi SMART nebo instalovat aplikace třetích stran.

#### Otevření knihovny aplikací

Na obrazovce Úvodní obrazovka ťukněte na položku **Aplikace** .

Informace o tom, jak používat další funkce knihovny aplikací, najdete v tématu Principy knihovny aplikací.

# Použití knihovny souborů

Knihovna souborů obsahuje soubory poznámkových bloků SMART, tabule SMART, soubory PDF a snímky obrazovky. Pokud je k displeji připojena jednotka USB, soubory na jednotce USB jsou k dispozici také v knihovně souborů.
I když tyto soubory lze zobrazit na displeji, nejsou uloženy na displeji.

**Otevření knihovny souborů**

Na obrazovce Domovská obrazovka ťukněte na **položku Soubory** .

Chcete-li se dozvědět, jak používat další funkce knihovny souborů, přečtěte si téma Principy knihovny souborů.

# Používání SMART Whiteboard

Pomocí SMART Whiteboard v iQ můžete vytvářet tabule a otevírat, prohlížet a pracovat se soubory lekcí SMART Notebook.

Další informace o tabuli SMART Whiteboard naleznete v části O nástrojích SMART Whiteboard.

# Používání prohlížeče

Prohlížeč můžete použít k prohlížení webových stránek na displeji.

Další informace o prohlížeči najdete v tématu Procházení internetu na displeji.

# Použití sdílení obrazovky

Obrazovky z počítačů a mobilních zařízení můžete na displeji sdílet bezdrátově pomocí funkce Screen Share.

Aplikace pro sdílení obrazovky podporuje následující zařízení:

- ™ Notebooky Chromebook používající Google Cast™
- Počítače se systémem Windows pomocí rozšíření prohlížeče Miracast1 nebo Google Cast Chrome™
- Počítače Mac a iOS zařízení používající AirPlay
- Zařízení se systémem Android™, používající funkci Cast Screen

---

[1] Pouze operační systém Windows 10

Chcete-li se dozvědět, jak používat další funkce aplikace pro sdílení obrazovky, přečtěte si článek Sdílení obrazovky zařízení s displejem .

# Použití snímků obrazovky

Při používání aplikace Prohlížeč nebo aplikace pro sdílení obrazovky můžete psát nebo kreslit do vrstvy poznámek a ukládat snímek obrazovky do knihovny Soubory.

Další informace o snímání obrazovky najdete v tématu Psaní a kreslení přes aplikace.

# Instalace aplikací třetích stran

Aplikace třetích stran můžete instalovat z obchodu Google Play™ pomocí SMART Remote

Management. Další informace o instalaci aplikací třetích stran najdete v tématu Nasazení

aplikací třetích stran na displej.

# Vyčištění displeje

Až skončíte s používáním displeje, otevřete spouštěč a klepnutím na **Vyčistit** vyčistěte displej pro dalšího uživatele.

Další informace naleznete v tématu Příprava displeje pro dalšího uživatele.

# Kapitola 4 **Připojení počítačů a dalších zařízení**

**Varování**

Ujistěte se, že všechny kabely, které vedou přes podlahu k displeji, jsou řádně svázány a označeny, aby se předešlo nebezpečí zakopnutí.

## Instalace a používání softwaru SMART

Displej je dodáván s následujícím softwarem, který můžete nainstalovat do připojených počítačů:

| Software | Popis | Poznámky |
|---|---|---|
| Notebook SMART | Bezplatný software určený pro použití s interaktivním displejem SMART Board. Software SMART Notebook přichází s mnoha funkcemi, které můžete použít k vytváření, úpravám a poskytování poutavých lekcí pro své studenty. | Viz O notebooku SMART. |
| SMART Meeting Pro | Software, který vám umožní zachytit nápady v prakticky neomezeném interaktivním pracovním prostoru. | Pouze modely Pro. |
| Ovladače produktů SMART | Software, který umožňuje počítači detekovat vstup z displeje. | Zahrnuto v Notebook SMART a software SMART Meeting Pro. |

| Software | Popis | Poznámky |
|---|---|---|
| INTELIGENTNÍ inkoust | Software, který umožňuje zapisovat a kreslit digitálním inkoustem přes aplikace, soubory, složky, webové stránky a jakékoli jiné otevřené okno. | Zahrnuto v Notebook SMART a software SMART Meeting Pro. |
| SMART vzdálená správa | Cloudový software pro správu mobilních zařízení pro vzdálenou údržbu, podporu, ovládání a zabezpečení displeje a vašich dalších zařízení. | Viz SMART Remote Management. |

**Tip**

Můžete si zakoupit další licence nebo předplatné softwaru SMART a nainstalovat jej do jiných počítačů.

K dispozici je také následující software, který se však prodává samostatně:

| Software | Popis | Poznámky |
|---|---|---|
| Výuková sada SMART | Sada softwaru pro stolní počítače a online, který kombinuje výuku lekcí, aktivity, hodnocení a pracovní prostory pro spolupráci. Obsahuje software SMART Notebook Plus a Lumio by SMART. | Další informace naleznete v části SMART Learning Suite. |
| SMART TeamWorks Room | Software, který zjednodušuje schůzky a usnadňuje hlubší a přirozenější interakci s účastníky na místě i se vzdálenými účastníky. | Další informace naleznete v části SMART TeamWorks. |

Obraťte se na svého autorizovaného prodejce SMART (smarttech.com/where) a požádejte ho o informace o nákupu softwaru SMART.

## Stažení a instalace softwaru SMART

Software SMART si můžete stáhnout z smarttech.com/downloads a nainstalovat jej podle pokynů v části Instalace a údržba notebooku SMART, Instalace aplikace SMART TeamWorks Room nebo Instalace a údržba aplikace SMART Meeting Pro.

## Používání softwaru SMART

Informace o používání softwaru SMART naleznete na následujících stránkách v části Podpora na webu SMART:

- Notebook SMART
- Lumio od SMARTu
- Výuková sada SMART

- SMART TeamWorks
- SMART Meeting Pro
- Ovladače produktů SMART a inkoust
- SMART vzdálená správa

Ovladače produktu SMART a inkoust se instalují a používají na počítačích připojených k displeji, aby umožňovaly funkce dotykového a digitálního inkoustu. Tento podpůrný software je součástí softwarových produktů SMART, jako jsou SMART Notebook, SMART Meeting Pro a SMART TeamWorks, a je také k dispozici ke stažení zdarma.

Ovladače produktu SMART a inkoustový software mají řadu funkcí, které můžete použít k přizpůsobení výchozího nastavení displeje a řešení běžných problémů:

- Úprava nastavení dotykového ovládání, myši a gest
- Zapnutí nebo vypnutí inkoustu SMART Ink
- Použití inkoustu SMART Ink se sadou Microsoft® Office

# Připojení pokojových počítačů a notebooků hostů

K displeji můžete připojit pokojové počítače a notebooky pro hosty a prohlížet si jejich vstupy a pracovat s nimi .

V4 V4 Pro

**Boční a spodní konektorové panely**

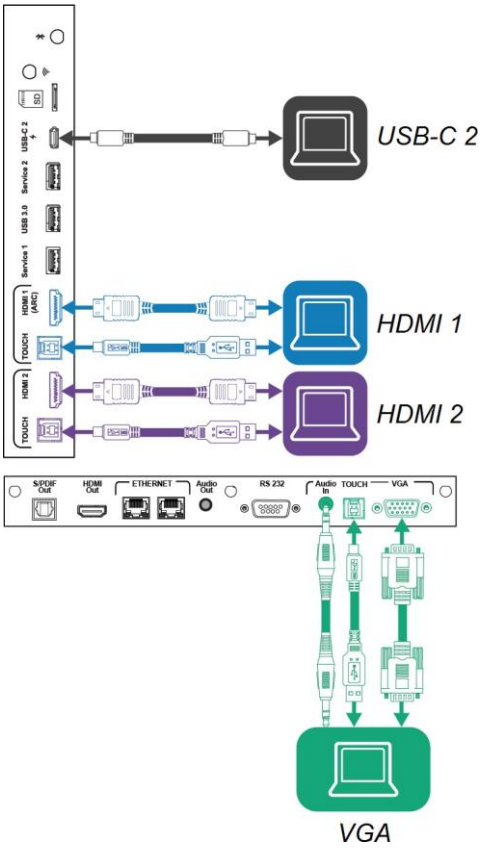


**Panel předního konektoru**

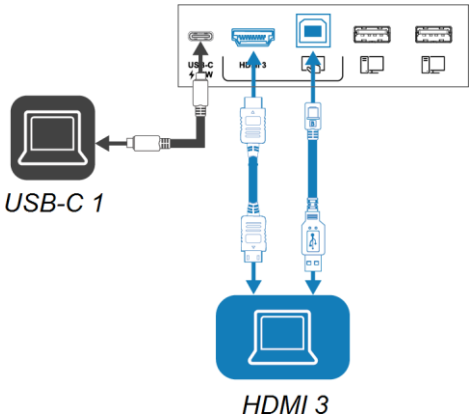


**Poznámka**

Ne všechny modely řady SMART Board MX (V4) obsahují konektory pro vstup VGA.

V3 V3 Pro

## Boční a spodní konektorové panely

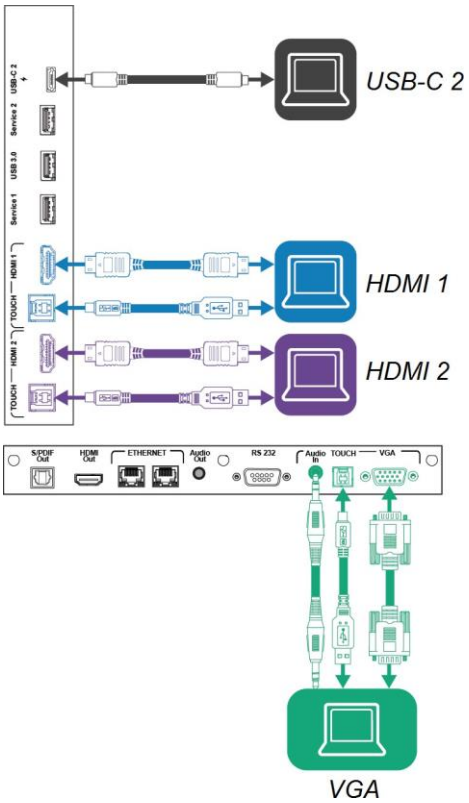


## Panel předního konektoru

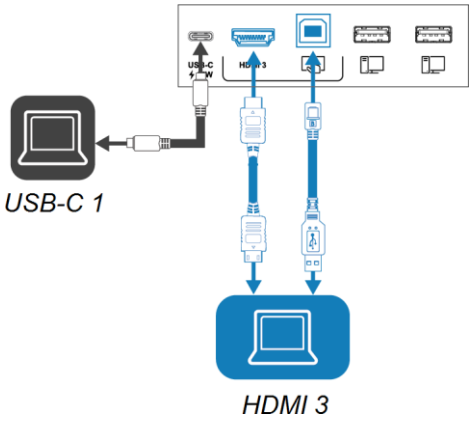

V2-C V2-C Pro

**Boční a spodní konektorové panely**

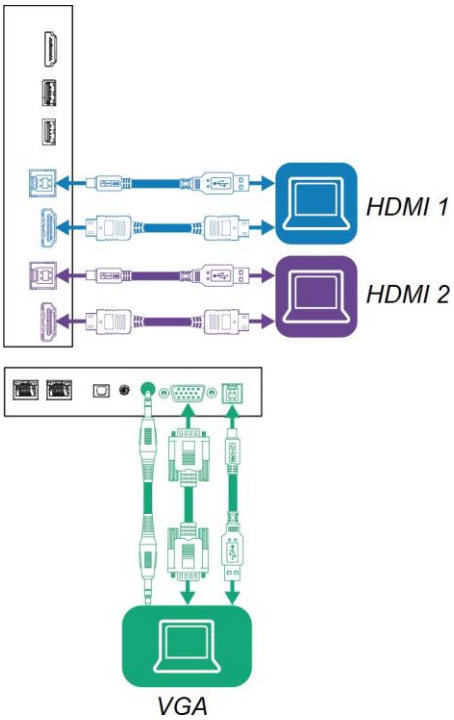


**Panel předního konektoru**

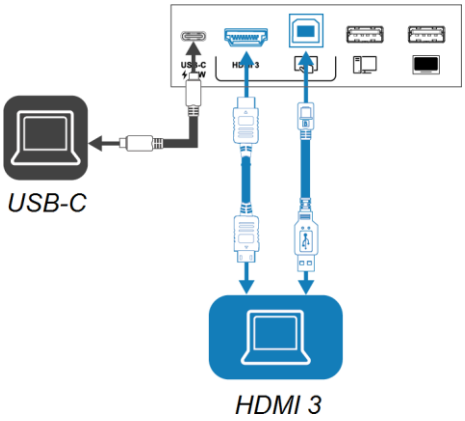

V2 V2 Pro

### Boční a spodní konektorové panely

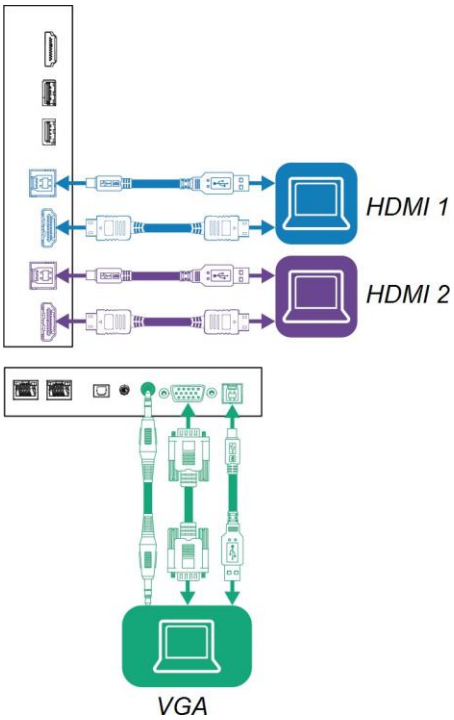


### Panel předního konektoru

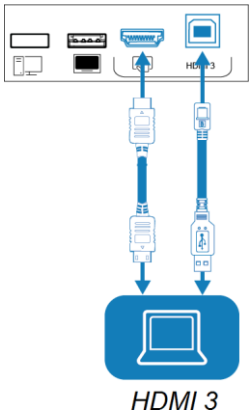

MX

**Boční a spodní konektorové panely**

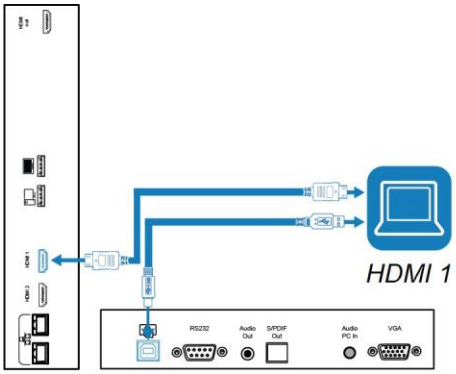


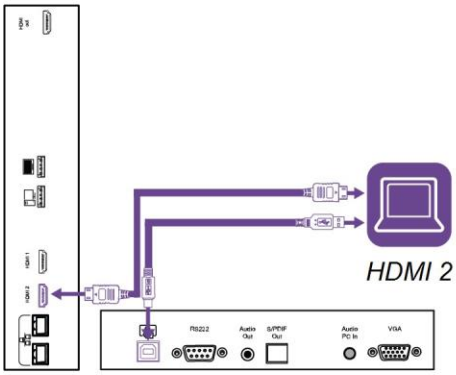


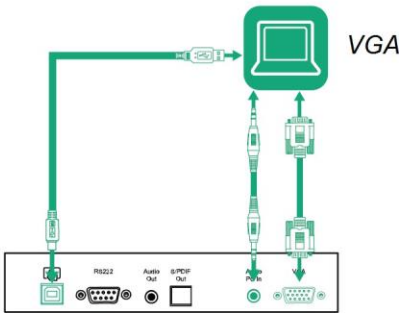


**Panel předního konektoru**

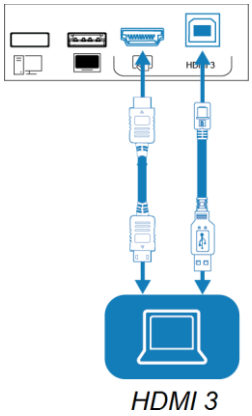


**Poznámky**

- Nainstalujte software SMART do všech počítačů, které připojíte k displeji (viz *Instalace a používání softwaru SMART* na straně 35).

- Je možné, že instalatéři vaší organizace připojili kabely k displeji a vedli kabely za zdí nebo pod podlahou ke stolu nebo stolu, kam můžete umístit počítač.
- Zařízení můžete nabíjet pomocí zásuvek USB Type-C displeje:

| Modely | Umístění zásuvky USB Type-C | Maximální nabíjecí kapacita |
|---|---|---|
| V4 V4 Pro V3 V3 Pro V2-C V2-C Pro | Panel předního konektoru | 15 W |
| V4 V4 Pro V3 V3 Pro | Panel bočních konektorů (pokud není modul nainstalován ve slotu pro příslušenství) | 65 W |
| V4 V4 Pro V3 V3 Pro | Panel bočních konektorů (pokud je modul nainstalován ve slotu pro příslušenství) | 30 W |

- Pokud připojený počítač hlásí "Příliš mnoho rozbočovačů USB" nebo "nelze spustit (kód 10)", přečtěte si článek znalostní báze SMART Board interaktivní displeje a použití struktury vrstev USB.

## Zobrazení vstupu připojeného počítače

V4 V4 Pro V3 V3 Pro V2-C V2-C Pro V2 V2 Pro

1. Připojte počítač k displeji.
2. Dostupné vstupy můžete zobrazit jedním z následujících způsobů:
   - Pokud je iQ povoleno, klepněte na **Vstup** na domovské obrazovce. NEBO

     Pokud je funkce iQ vypnutá, stiskněte **tlačítko Domů** ( nebo ).
   - Stiskněte **tlačítko Vstup** na předním ovládacím panelu.
   - Stiskněte **Input** na dálkovém ovladači.

   Na displeji se zobrazují miniatury zařízení, která jsou připojena ke vstupům displeje:
   - Šedá miniatura znamená, že ke vstupu není připojeno žádné zařízení.
   - Černá miniatura označuje, že zařízení je připojeno ke vstupu, ale je v pohotovostním režimu.
   - Miniatura zobrazující obrazovku náhledu označuje, že aktivní zařízení je připojeno ke vstupu.

- Miniatura s **povoleným dotykem** znamená, že mezi displejem a zařízením je připojen kabel USB a je k dispozici dotykové ovládání.

3. Klepněte na miniaturu počítače.

MX

1. Připojte počítač k displeji.
2. Stiskněte tlačítko **Vstup** na předním ovládacím panelu. Zobrazí se nabídka Výběr vstupu.

   > **Poznámka**
   >
   > Vstupy s připojenými zařízeními jsou modré a vstupy bez připojení jsou černé.

3. Klepněte na možnost vstupní nabídky počítače.

## Nastavení rozlišení a obnovovací frekvence připojeného počítače

V této tabulce jsou uvedena doporučená rozlišení a obnovovací frekvence pro vstupy USB-C a HDMI displeje:

| Rozlišení | Vstupní poměr stran | Režim | Obnovovací frekvence |
|---|---|---|---|
| 3840 × 2160 | 16:9 | UHD / 2160p | 59,94 Hz / 60 Hz<br>50 Hz<br>29,97 Hz / 30 Hz<br>25 Hz<br>23,98 Hz / 24 Hz |
| 1920 × 1080 | 16:9 | FHD / 1080p | 59,94 Hz / 60 Hz<br>50 Hz<br>29,97 Hz / 30 Hz<br>25 Hz<br>23,98 Hz / 24 Hz |
| 1360 × 768 | 16:9 | Pevný disk | 60,015 Hz |
| 1366 × 768 | 16:9 | Pevný disk | 60,015 Hz |

| **Rozlišení** | **Vstupní poměr stran** | **Režim** | **Obnovovací frekvence** |
|---|---|---|---|
| 1280 × 720 | 16:9 | HD / 720p | 59,94 Hz / 60 Hz<br>50 Hz<br>29,97 Hz / 30 Hz<br>25 Hz<br>23,98 Hz / 24 Hz |
| 720 × 480 | 16:9 | 480p (DVD přehrávač) | 60 Hz |

V této tabulce jsou uvedena doporučená rozlišení a obnovovací frekvence pro vstup VGA displeje:

| **Rozlišení** | **Vstupní poměr stran** | **Režim** | **Obnovovací frekvence** |
|---|---|---|---|
| 1920 × 1080 | 16:9 | [Není k dispozici] | 60.000 Hz |
| 1600 × 1200 | 4:3 | [Není k dispozici] | 60.000 Hz |
| 1360 × 768 | 16:9 | [Není k dispozici] | 60,015 Hz |
| 1280 × 1024 | 5:4 | SXGA 60 | 60,020 Hz |
| 1024 × 768 | 4:3 | XGA 60<br>XGA 70<br>XGA 75 | 60,004 Hz<br>70,069 Hz<br>75,029 Hz |
| 800 × 600 | 4:3 | SVGA 60<br>SVGA 72<br>SVGA 75 | 60,317 Hz<br>72,188 Hz<br>75.000 Hz |
| 640 × 480 | 4:3 | VGA 60 | 59.940 Hz |

Pokud je to možné, nastavte připojené počítače na tato rozlišení a obnovovací frekvence. Pokyny naleznete v dokumentaci k operačnímu systému připojených počítačů.

# Připojení PC modulu SMART OPS

Pokud si vaše organizace zakoupila PC modul SMART OPS, MŮŽETE VY NEBO INSTALAČNÍ TECHNICI VAŠÍ ORGANIZACE NAINSTALOVAT MODUL DO SLOTU PRO PŘÍSLUŠENSTVÍ DISPLEJE PODLE POKYNŮ K INSTALACI PC modulu OPS (docs.smarttech.com/kb/171775 nebo docs.smarttech.com/kb/171544). Poté můžete zobrazit vstup PC modulu OPS na displeji.

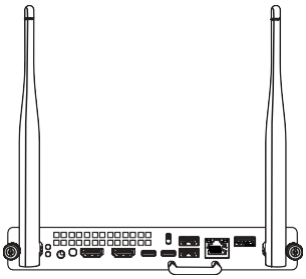

Další informace o PC modulech SMART OPS naleznete v *uživatelské příručce k PC modulům SMART OPS* (docs.smarttech.com/kb/171747).

# Připojení USB disků, periferií a dalších zařízení

Displej obsahuje následující USB zásuvky. K těmto zásuvkám můžete připojit USB disky, periferní zařízení (jako jsou klávesnice) a další zařízení a používat zařízení s iQ, připojené počítače a zařízení nainstalovaná ve slotu pro příslušenství (jako je PC modul SMART OPS).

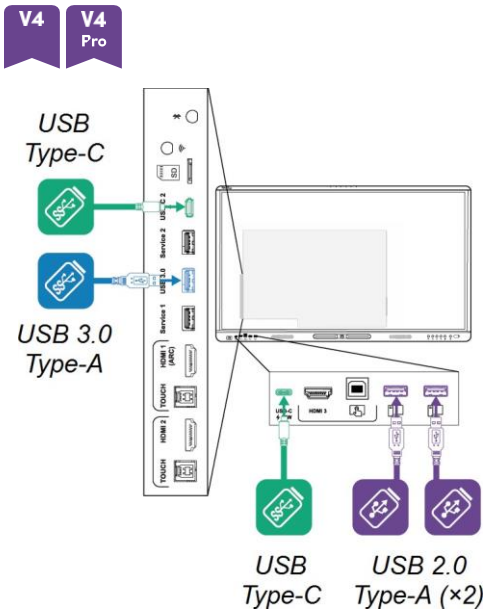


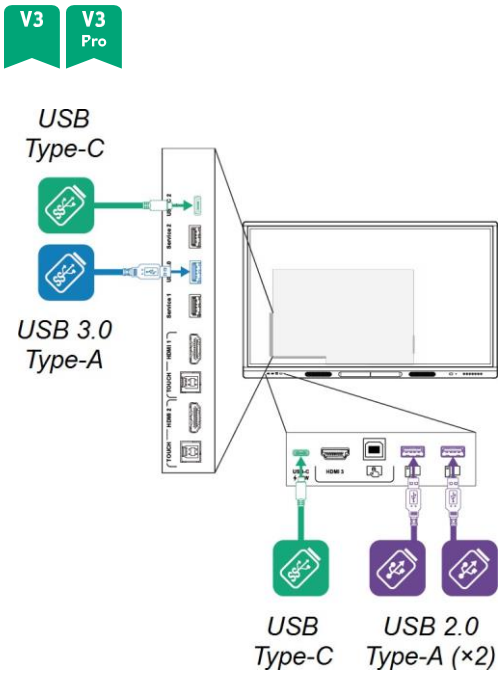


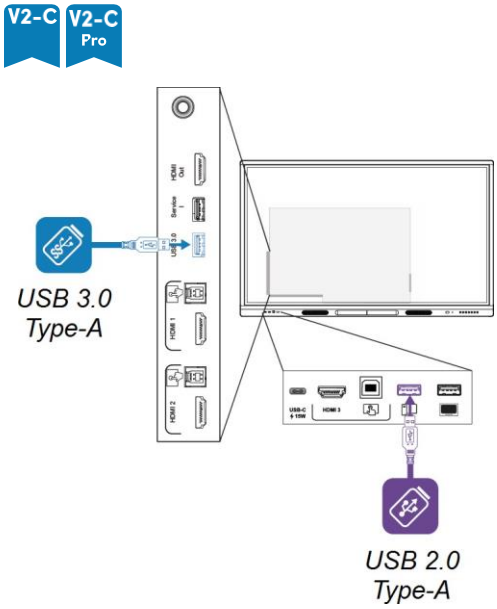


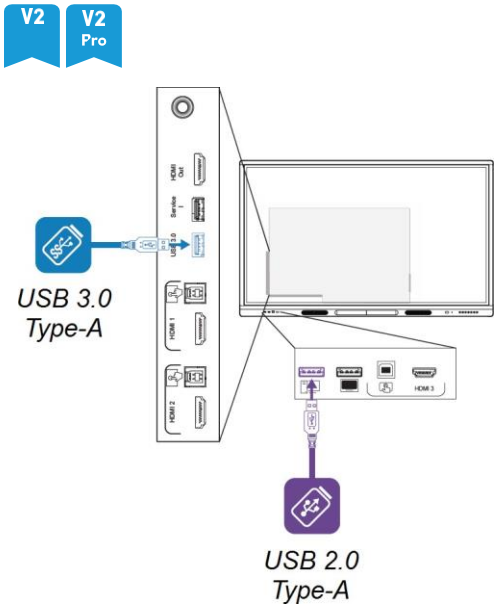

MX

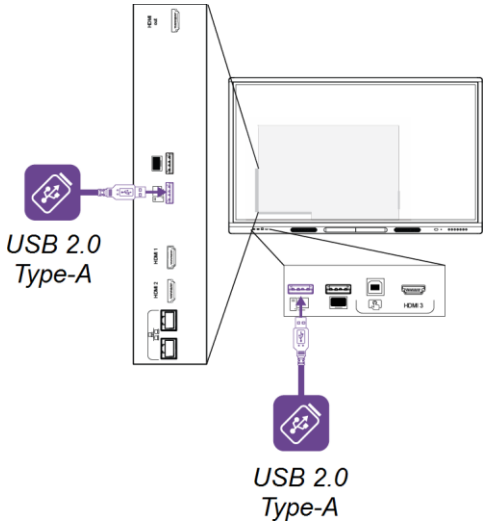


Tato tabulka ukazuje podporované rychlosti USB pro každý vstup:

| Vstup | USB 2.0 typu A | USB 3.0 typu A | USB Type-C |
|---|---|---|---|
| iQ | Hi-Speed | SuperSpeed | SuperSpeed |
| USB-C 1 | Hi-Speed | Hi-Speed | Hi-Speed |
| USB-C 2 | Hi-Speed | Hi-Speed | Hi-Speed |
| HDMI 1 | Hi-Speed | SuperSpeed | SuperSpeed |
| HDMI 2 | Hi-Speed | SuperSpeed | SuperSpeed |
| HDMI 3 | Hi-Speed | SuperSpeed | SuperSpeed |
| VGA | Hi-Speed | SuperSpeed | SuperSpeed |
| Slot pro příslušenství | Hi-Speed | SuperSpeed | SuperSpeed |

# Kapitola 5 **Odstraňování problémů**

## Odstraňování problémů s displejem a souvisejícími produkty SMART

Informace o tom, jak vyřešit řadu běžných problémů s displejem a souvisejícími produkty SMART, naleznete v části Odstraňování problémů.

## Kontaktování prodejce s žádostí o další podporu

Pokud problém, se kterým se setkáváte s displejem, přetrvává nebo není popsán v této kapitole nebo znalostní bázi, požádejte o podporu svého autorizovaného prodejce SMART (smarttech.com/where).

Prodejce vás může požádat o sériové číslo displeje.

V4 V4 Pro V3 V3 Pro V2-C V2-C Pro V2 V2 Pro

Sériové číslo je na štítku umístěném na levé straně displeje (na obrázku).

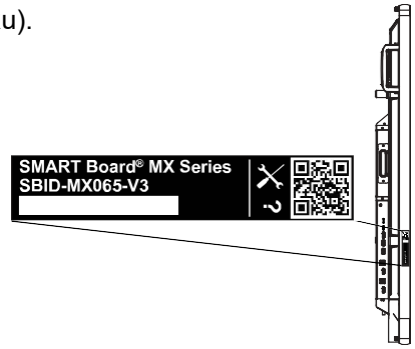


**Tip**

Naskenujte QR kód na štítku pro zobrazení stránky podpory interaktivních displejů řady SMART Board MX nebo MX Pro na webu SMART.

MX

Sériové číslo je uvedeno na štítcích umístěných ve spodním rámečku a na zadní straně displeje.

> **Poznámka**
>
> Informace o sériovém čísle zařízení iQ a výpočetní karty Intel najdete v části Získání podpory a vyhledání sériových čísel pro zařízení iQ a výpočetní kartu Intel.

Sériové číslo najdete také v nastavení. Další informace naleznete v *příručce k instalaci a údržbě interaktivních displejů řady SMART Board MX a MX Pro* (smarttech.com/kb/171555).

# Certifikace a dodržování předpisů

## Elektronické informace (e-label)

Informace o předpisech jsou k dispozici v nastavení displeje. Na domovské obrazovce klepněte na položku **Nastavení > O > Informace o předpisech**.

## Informations électroniQues (e-Label)

Les informations réglementaires sont disponibles dans les paramètres de l'écran. Depuis l'écran d'accueil, appuyez sur **Paramètres > À propos de > Informations réglementaires**.

## Prohlášení Federální komunikační komise o rušení

**FCC**
**Prohlášení o shodě dodavatelů**
**47 CFR § 2.1077 Informace o shodě**
**Jedinečný identifikátor: IDX55-2, IDX55-3, IDX55-4, IDX65-1, IDX65-2, IDX65-3, IDX65-4, IDX75-1, IDX75-2, IDX75-3, IDX75-4, IDX86-1, IDX86-2, IDX86-3, IDX86-4**
**Odpovědná strana – kontaktní údaje USA**
SMART Technologies Inc.
2401 4th Ave., 3. patro
Seattle, WA 98121
compliance@smarttech.com

Toto zařízení je v souladu s částí 15 pravidel FCC. Provoz podléhá následujícím dvěma podmínkám:

1. Toto zařízení nesmí způsobovat škodlivé rušení a
2. toto zařízení musí akceptovat jakékoli přijaté rušení, včetně rušení, které může způsobit nežádoucí provoz.

**Poznámka**

Toto zařízení bylo testováno a shledáno vyhovujícím limitům pro digitální zařízení třídy A podle části 15 pravidel FCC. Tyto limity jsou navrženy tak, aby poskytovaly přiměřenou ochranu před škodlivým rušením, když je zařízení provozováno v komerčním prostředí. Toto zařízení generuje, používá a může vyzařovat vysokofrekvenční energii, a pokud není nainstalováno a používáno v souladu s návodem k použití, může způsobovat škodlivé rušení rádiové komunikace. Provoz tohoto zařízení v obytné oblasti pravděpodobně způsobí škodlivé rušení a v takovém případě bude uživatel požádán, aby rušení odstranil na vlastní náklady.

**⚠ Opatrnost**

Jakékoli změny nebo úpravy, které nejsou výslovně schváleny stranou odpovědnou za dodržování předpisů, mohou zrušit oprávnění uživatele provozovat toto zařízení.

**Omezení**

Provoz v pásmu 5.15-5.25 GHz je omezen pouze na vnitřní použití.

Provoz tohoto produktu podle standardu IEEE 802.11b nebo 802.11g v USA je firmware omezen na kanály 1 až 11.

**⚠ Opatrnost**

i. zařízení pro provoz v pásmu 5150–5250 MHz je určeno pouze pro vnitřní použití, aby se snížila možnost škodlivého rušení mobilních satelitních systémů na společném kanálu;
ii. maximální zisk antény povolený pro zařízení v pásmech 5250–5350 MHz a 5470–5725 MHz musí být v souladu s limitem eirp a
iii. maximální zisk antény povolený pro zařízení v pásmu 5725–5825 MHz musí být v souladu s eirp. Limity určené pro operace typu point-to-point a non-point-to-point, podle potřeby.
iv. Uživatelé by také měli být upozorněni, že vysoce výkonné radary jsou přiděleny jako primární uživatelé (tj. prioritní uživatelé) pásem 5250-5350 MHz a 5650-5850 MHz a že tyto radary mohou způsobit rušení a/nebo poškození zařízení LE-LAN.

**Prohlášení o radiační expozici**

Toto zařízení vyhovuje limitům FCC pro vystavení radiaci stanoveným pro nekontrolované prostředí. Toto zařízení by mělo být instalováno a provozováno s minimální vzdáleností 20 cm mezi anténou tohoto zařízení a všemi blízkými osobami. Tento vysílač nesmí být umístěn nebo provozován ve spojení s jinou anténou nebo vysílačem.

## Prohlášení Kanady pro inovace, vědu a hospodářský rozvoj

Toto zařízení je v souladu s RSS-247 pravidel Kanady pro inovace, vědu a hospodářský rozvoj. Provoz podléhá následujícím dvěma podmínkám:

1. Toto zařízení nesmí způsobovat škodlivé rušení a
2. toto zařízení musí akceptovat jakékoli přijaté rušení, včetně rušení, které může způsobit nežádoucí provoz.

**Prohlášení o radiační expozici**

Toto zařízení vyhovuje limitům vystavení radiaci ISED stanoveným pro nekontrolované prostředí. Toto zařízení by mělo být instalováno a provozováno s minimální vzdáleností 20 cm mezi anténou tohoto zařízení a všemi blízkými osobami. Tento vysílač nesmí být umístěn nebo provozován ve spojení s jinou anténou nebo vysílačem.

## Innovation, Science et Développement économiQue Déclaration du Canada

Cet appareil est conforme à la norme ISED CNR-247 pour les appareils radio agréés. Son fonctionnement est soumis aux deux conditions suivantes:

1. le dispositif ne doit pas produire de brouillage préjudiciable, et
2. ce dispositif doit accepter tout brouillage reçu, y compris un brouillage susceptible de provoquer un fonctionnement indésirable.

**Reklama**

i. les dispositifs fonctionnant dans la bande 5 150-5 250 MHz sont réservés uniQuement pour une utilisation à l'intérieur afin de réduire les risques de brouillage préjudiciable aux systèmes de satellites mobiles utilisant les mêmes canaux;
ii. le gain maximal d'antenne permis pour les dispositifs utilisant les bandes 5 250-5 350 MHz et 5 470-5 725 MHz doit se conformer à la limite de p.i.r.e.;
iii. Le gain maximal d'antenne permis (pour les dispositifs utilisant la bande 5 725-5 825 MHz) doit se conformer à la limite de P.I.R.E. Spécifiée pour l'exploitation point à point et non point à point, selon le cas.
iv. De plus, les utilisateurs devraient aussi être avisés que les utilisateurs de radars de haute puissance sont désignés utilisateurs principaux (c.-à-d., qu'ils ont la priorité) pour les bandes 5 250-5 350 MHz et 5 650-5 850 MHz et que ces radars pourraient causer du brouillage et/ou des dommages aux dispositifs LAN-EL.

**Déclaration d'exposition aux radiations**

Cet équipement est conforme aux limites d'exposition aux rayonnements ISED établies pour un environnement non contrôlé. Cet équipement doit être installé et utilisé avec un minimum de 20 cm de distance entre la source de rayonnement et votre corps. Cet émetteur ne doit pas être co-implantés ou exploités conjointement avec une autre antenne ou émetteur.

## EU prohlášení o shodě

Společnost SMART Technologies ULC tímto prohlašuje, že rádiové zařízení typu Interactive displays model IDX55-2, IDX55-3, IDX55-4, IDX65-1, IDX65-2, IDX65-3, IDX65-4, IDX75-1,
IDX75-2, IDX75-3, IDX75-4, IDX86-1, IDX86-2, IDX86-3, IDX86-4 a OPS AM40, AM50, PCM8, PCM11 jsou v souladu se směrnicí 2014/53/EU.

**Varování**

Provoz tohoto zařízení v obytném prostředí může způsobit rádiové rušení.

Úplné znění EU prohlášení o shodě je k dispozici na následující internetové adrese: smarttech.com/compliance

Frekvenční pásmo a maximální vysílaný výkon v EU jsou uvedeny níže:

| Vysílací pásmo (MHz) | Maximální vysílací výkon |
|---|---|
| **IDX55-2, IDX55-3, IDX65-1, IDX65-2, IDX65-3, IDX75-1, IDX75-2, IDX75-3, IDX86-1, IDX86-2, IDX86-3** | |
| 2402-2483.5 | 19dBm (EIRP) |
| 5150-5350 | 23dBm (EIRP) |
| 5470-5350 | 23dBm (EIRP) |
| **IDX55-4, IDX65-4, IDX65-4, IDX86-4** | |
| 13.56 | 0,0007µW (ERP) |
| 2400-2483.5 | 20dBm (EIRP) |
| 5150-5350 | 22dBm (EIRP) |
| 5470-5725 | 20dBm (EIRP) |
| 5725-5825 | 14dBm (EIRP) |

**Omezení v**

AT/BE/BG/CZ/DK/EE/FR/DE/IS/IE/IT/EL/ES/CY/LV/LI/LT/LU/HU/MTNL/NO/PL/PT/RO/SI/SK/TR/FI/SE/CH/UK/HR—5150MHz-5350MHZ je pouze pro vnitřní použití.

**Upozornění: Vystavení vysokofrekvenčnímu záření**

Toto zařízení vyhovuje limitům EU pro vystavení radiaci stanoveným pro nekontrolované prostředí. Toto zařízení by mělo být instalováno a provozováno s minimální vzdáleností 20 cm mezi radiátorem a vaším tělem.

## Prohlášení o japonské VCCI třídy A – platí pouze pro modely certifikované pro prodej v Japonsku

この装置は、クラスA情報技術装置です。 この装置を家庭 環境で使用すると電波妨害を引き起こすことがあります。 この場 合には使用者が適切な対策を講ずるよう要求されることがあります。
VCCI-A

日本国内は100V交流動作のみに制限されています。

当該機器には電波法に基づく、技術基準適合証明等を受けた特定無線設備を装着している。

電波法により5.2/5.3 GHz帯は屋内使用に限タります

。 Jedná se o produkt třídy A založený na standardu Dobrovolné kontrolní rady pro rušení (VCCI). Pokud je toto zařízení používáno v domácím prostředí, může docházet k rádiovému rušení a v takovém případě může být uživatel požádán, aby provedl nápravná opatření.

Provoz v Japonsku je omezen pouze na provoz 100 V AC.

Toto zařízení obsahuje specifikované rádiové zařízení, které bylo certifikováno podle certifikace shody technického předpisu podle zákona o rádiu.

Pásmo 5.2/5.3 GHz je omezeno na vnitřní použití kvůli zákonu o rádiu.

**SMART technologie**

smarttech.com/support

smarttech.com/contactsupport

docs.smarttech.com/kb/171554